Refrigerador

# Instructivo y Advertencias

*Modelos DREAN:*
*YEP26FGTFSS*

**FOR THE ENGLISH VERSION GO TO PAGE 43**

***Fabricado por:***
*CONTROLADORA MABE S.A. de C.V.*
*Carretera Federal 51 Km 110*
*Poblado Ojo Seco, C.P. 38158*
*Tramo Salvatierra-Celaya*
*Celaya, Guanajuato*
*México*

Lea cuidadosa y completamente este manual

Leer las instrucciones técnicas antes de instalar este artefacto

Leer las instrucciones de uso antes de encender este artefacto

No. de parte 200D4036P083

*Este aparato está destinado para utilizarse en aplicaciones domésticas.*

# INFORMACIÓN IMPORTANTE DE SEGURIDAD

LEER LAS INSTRUCCIONES DE USO ANTES DE ENCENDER ESTE ARTEFACTO

## ⚠ ¡ADVERTENCIA! *Use este aparato sólo para los fines que se describen en este Instructivo.*

## PRECAUCIONES DE SEGURIDAD

*Cuando use electrodomésticos, siga las precauciones básicas de seguridad, incluyendo las siguientes:*

Antes de usarse, este refrigerador deberá estar instalado y ubicado de acuerdo con las instrucciones de instalación.

No permita que los niños se suban, se paren o se cuelguen de las charolas del refrigerador. Podría dañarse el refrigerador y causarles serias lesiones.

No toque las superficies frías del congelador cuando tenga las manos húmedas o mojadas. La piel se podría adherir a las superficies extremadamente frías.

No guarde ni use gasolina u otros vapores o líquidos inflamables cerca de este o cualquier otro aparato.

Aleje los dedos fuera de las áreas donde se puede pinchar los dedos; los espacios entre las puertas y entre las puertas y los gabinetes son necesariamente estrechos. Cierre las puertas con cuidado en la presencia de los niños.

Este aparato no se destina para utilizarse por personas (incluyendo niños) cuyas capacidades físicas, sensoriales o mentales sean diferentes o estén reducidas, o carezcan de experiencia o conocimiento, a menos que dichas personas reciban una supervisión o capacitación para el funcionamiento del aparato por una persona responsable de su seguridad. Los niños deben supervisarse para asegurar que no empleen los aparatos como juguete.

Si su refrigerador tiene un dispositivo automático para hacer hielo, evite el contacto con las partes móviles del mecanismo de expulsión, o con el elemento calefactor localizado en la parte inferior del dispositivo para hacer hielo. No ponga los dedos ni las manos en el mecanismo automático para hacer hielo mientras el refrigerador esté conectado.

Desconecte el refrigerador antes de limpiarlo o efectuar reparaciones.

***NOTA: Recomendamos enfáticamente encargar cualquier servicio a un personal calificado.***

***Modelos que no tienen pantalla de LCD:*** El colocar el control en posición *0 (apagado)* no quita la corriente del circuito de la luz.

***Modelos con pantalla de LCD:*** Apagar el sistema de enfriamiento no corta la electricidad al circuito de la luz.

No vuelva a congelar los alimentos congelados una vez que se hayan descongelado.

Siempre limpie la bandeja *CustomCool*™ después de descongelar alimentos.

## ⚠ ¡PELIGRO! RIESGO DE QUE UN NIÑO PUEDA QUEDAR ATRAPADO

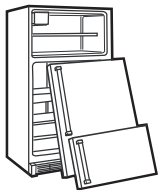

## DESHACIÉNDOSE DEBIDAMENTE DE SU REFRIGERADOR

El atrapamiento y la sofocación de los niños no son un problema del pasado. Los refrigeradores abandonados son un peligro…aunque sea sólo por "pocos días." Si se deshace de su viejo refrigerador, por favor siga las instrucciones abajo para ayudarnos a prevenir algún accidente.

***Antes de deshacerse de su viejo refrigerador o congelador:***

Quite las puertas. Deje los entrepaños en su sitio para que los niños no se suban.

***Disposición final del aparato***

Este refrigerador utiliza GAS ESPUMANTE INFLAMABLE CICLOPENTANO para el aislamiento.

La disposición final de este producto debe realizarse de acuerdo con las regulaciones locales o federales. En caso de duda, contactar al fabricante.

## USO DE CABLES DE EXTENSION

*Debido a los accidentes potenciales que pudieran ocurrir bajo determinadas condiciones, se recomienda estrictamente no usar cables de extensión.*

Sin embargo, si decidiera usarlos, es absolutamente necesario que sea del tipo UL trifilar para aparatos y cuente con una clavija con conexión a tierra y que el cable eléctrico sea de 10 amperios (minimo) y 120 voltios.

Si el cable de abastecimiento está dañado, debe ser reemplazado por el fabricante, su agencia de servicio o personas similares que estén calificadas para prevenir un riesgo.

## RECOMENDACIONES PARA SU SEGURIDAD Y LA DE SU REFRIGERADOR

No guarde en el congelador líquidos efervescentes en envases herméticos o de vidrio, se pueden romper y causar un accidente. Algunos productos tales como partículas de hielo no deben de consumirse muy frías.

No almacene productos tóxicos, inflamables, experimentos científicos o medicinas mezclados con alimentos, éstos los pueden contaminar.

### ⚠ ¡ADVERTENCIAS!

- No almacene sustancias explosivas tales como latas de aerosol con un agente inflamable dentro de este aparato.
- Mantener libres de obstrucción las aperturas de ventilación en el envolvente del aparato o la estructura para empotrar.
- No dañar el circuito de refrigeración.
- No utilizar dispositivos mecánicos u otros medios para acelerar el proceso de deshielo, diferentes a los que recomienda el fabricante.
- No utilizar aparatos eléctricos dentro de los compartimientos de almacenamiento de alimento del aparato, a menos que sean del tipo que recomienda el fabricante.

# INFORMACIONES IMPORTANTES DE SEGURIDAD. LEA PRIMERO TODA LAS INSTRUCCIONES.

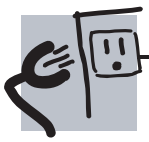

## ⚠ ¡ADVERTENCIA! COMO CONECTAR LA ELECTRICIDAD

*Bajo ninguna circunstancia debe cortar o quitar la tercera punta (tierra) de la clavija. Para su seguridad personal, este aparato deberá conectarse debidamente a tierra.*

Su refrigerador esta provisto de un toma corriente tipo Y con cable a tierra integrado. No elimine la terminal de tierra ni use adaptadores.

Haga que un electricista calificado verifique el enchufe de la pared y el circuito para asegurarse que la salida este conectada debidamente a tierra.

Donde se disponga sólo de un contacto de pared con salida para dos puntas, es su responsabilidad personal y su obligación reemplazarlo por un contacto adecuado para tres puntas con conexión a tierra. El refrigerador deberá conectarse siempre en su propio contacto eléctrico individual que tenga un voltaje que vaya de acuerdo con la tabla de clasificación.

**CARACTERÍSTICAS ELÉCTRICAS NOMINALES**

| | Tensión* | Frecuencia* |
|---|---|---|
| Brasil, Perú | 220V | 60 Hz |
| Argentina, Chile | 220V | 50 Hz |

** Las características eléctricas nominales pueden variar depende del país y modelo.*

Esto garantiza la mejor ejecución y evita la sobrecarga del circuito eléctrico de la casa y los daños a causa del sobrecalentamiento de los cables.

Nunca desconecte el refrigerador jalando el cable. Tome siempre firmemente la clavija y sáquela del contacto sin doblarla.

Repare o reemplace inmediatamente todos los cables eléctricos de servicio que se hayan desgastado o dañado en alguna otra forma. No utilice cables que muestren roturas o daños por abrasión a lo largo de éste ni en la clavija o en alguno de sus extremos. Al alejar su refrigerador de la pared, cuide que no pase sobre el cable o lo dañe.

Si en su región suele haber variación de voltaje, use un regulador de voltaje con capacidad de 500 a 1000 watts.

***Sí el cordón de alimentación es dañado, éste debe sustituirse por el fabricante, por agente de servicio autorizado o por personal calificado con el fin de evitar un peligro.***

## USO DE LOS ADAPTADORES

*Debido a los accidentes potenciales relacionados con la seguridad bajo determinadas circunstancias, recomendamos estrictamente no utilizar un adaptador para clavija.*

Sin embargo, si se decidiera usar un adaptador donde los códigos locales lo permitan, es necesario hacer una ***conexión temporal*** a un contacto de pared para dos puntas debidamente conectado a tierra utilizando un adaptador UL, mismo que puede adquirirse en comercios locales especializados.

La punta más larga del adaptador se deberá alinear con la entrada larga del contacto con el fin de tener la polaridad adecuada en la conexión de la clavija.

Al desconectar el cable del adaptador, deténgalo siempre con una mano tirando a la vez el cable eléctrico con la otra mano.

De no hacerlo puede causar que el adaptador se rompiera después de mucho uso.
Si se rompiera la terminal a tierra del adaptador, ***NO USE*** el aparato hasta que se haya reestablecido la conexión a tierra de manera adecuada.

*La conexión de la terminal de tierra del adaptador a la salida del contacto de pared no conecta el aparato a tierra, a no ser que el tornillo de la tapa sea de metal y no esté aislado y que el contacto de la pared esté conectado a tierra a través del cableado de la casa. Un electricista calificado deberá revisar el circuito para asegurarse de que el contacto esté debidamente conectado a tierra.*

### PRECAUCIONES GENERALES

*La temperatura ambiente afecta el rendimiento del equipo. Seleccione una temperatura más fría si abre frecuentemente las puertas del refrigerador.*
*Al guardar los alimentos, no obstruya las salidas de aire. Si tiene las manos mojadas, no toque el interior del congelador.*
*A veces, inmediatamente después de cerrar la puerta, cuesta trabajo abrirla de nuevo, pues el intercambio de aire a diferentes temperaturas crea un vacío. Basta con esperar de 10 a 15 segundos.*
***IMPORTANTE:*** *Se considera que el aparato no ha sido usado de manera normal cuando:*

- *Su instalación u operación no se han hecho conforme al presente instructivo de uso en español; ha sido utilizado para fines comerciales, industriales o de cualquier forma que sea diferente a las explicadas en las instrucciones de manejo; ha sido reparado por personas o talleres de servicio no autorizados; ha sufrido daños en actos de fuerza mayor o casos fortuitos.*
- *Los daños provocados por descargas eléctricas, fluctuaciones de voltaje, conexiones a fuentes eléctricas distintas a las especificadas y catástrofes no se consideran como condiciones de uso normal del aparato.*

*Si no sigue las advertencias y pasos anteriores, usted es enteramente responsable de los daños personales o materiales que pueda sufrir con el uso de este equipo.*

*FAVOR DE LEER Y SEGUIR CUIDADOSAMENTE LAS PRECAUCIONES DE SEGURIDAD.*

**GUARDE ESTAS INSTRUCCIONES**

# Los controles del refrigerador.

*No todos los modelos tienen todas las características. los controles tendrán uno de los siguientes aspectos:*

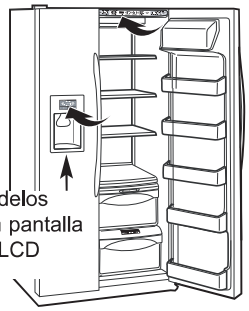

Modelos con pantalla de LCD

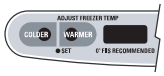

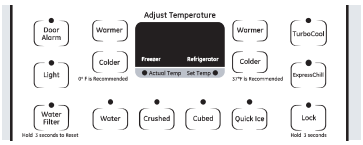

***Modelos que no tienen pantalla de LCD*** ***Modelos con pantalla de LCD***

***NOTA:*** *El refrigerador se envía con una película de protección que cubre los controles de la temperatura. Si esta película no se retiró durante la instalación, hágalo ahora.*

***Para poner a funcionar su refrigerador:***

***Conéctelo a la toma de corriente***

***Seleccione el control de temperatura***

*Ajuste la temperatura de su refrigerador de acuerdo con la cantidad de alimentos y el clima de su ciudad.*

*Los controles de temperatura vienen preconfigurados de fábrica a 37°F (3°C) para el compartimiento del refrigerador y a 0°F (-18°C) para el compartimiento del congelador. Deje pasar 24 horas para que la temperatura se estabilice en los niveles preconfigurados*

*Puede ajustar la temperatura del refrigerador entre 34°F y 44°F (entre 1°C y 7°C) y la temperatura del congelador entre -6°F y +6°F (entre -21°C y -14°C).*

*Nota: Los productos comercializados en los paises Andinos han sido evaluados bajo los siguientes rangos de temperatura ambiente:*

*ST (Sub-tropical) entre 18°C y 38°C*
*T (Tropical) entre 18°C y 43°C.*

***A fin de modificar la temperatura del refrigerador:***

***Modelos con pantalla de LCD:***

***Vaya a*** Home y luego a Refrigerator

***Seleccione*** la temperatura deseada con las fechas. Debe presionar ***ENTER*** para que la temperatura quede ajustada.

***Para modificar la temperatura del congelador:***

***Vaya a Home*** y luego a Freezer

Seleccione la temperatura deseada con las □echas. Debe presionar ***ENTER*** para que la temperatura quede ajustada.

Una vez que haya elegido la temperatura, la pantalla volverá a ***HOME*** y le mostrará las temperaturas elegidas debajo del indicador de la temperatura real durante varios segundos. Es posible que se requiera hacer varios ajustes. Cada vez que ajusta los controles, debe dejar pasar 24 horas para que el refrigerador alcance la temperatura que eligió.

***Modelos que no tienen pantalla de LCD:***

Para cambiar la temperatura, presione y suelte la almohadilla ***WARMER*** (más caliente) o ***COLDER*** (más frío). Se encenderá la luz ***SET*** y la pantalla mostrará la temperatura elegida. A fin de modificar la temperatura, toque la almohadilla ***WARMER*** o ***COLDER*** hasta que aparezca la temperatura deseada.

Una vez que haya elegido la temperatura, el indicador regresará a la temperatura real del refrigerador y del congelador después de cinco segundos. Es posible que se requiera hacer varios ajustes. Cada vez que ajusta los controles, debe dejar pasar 24 horas para que el refrigerador alcance la temperatura que eligió.

*Los controles de la temperatura pueden exhibir tanto la temperatura establecida (**SET**) como la temperatura real en el refrigerador y en el congelador. La temperatura real puede variar ligeramente de la temperatura fijada según su uso y el ambiente de operación.*

***Cómo apagar el sistema de enfriamiento:***

***Modelos con pantalla de LCD:*** *Al poner **el sistema de enfriamiento en OFF** se detiene el enfriamiento tanto en el compartimiento del congelador como en el del refrigerador, pero no corta el suministro de electricidad al refrigerador.*

***Modelos que no tienen pantalla de LCD:*** *Al poner cualquiera o ambos controles en **OFF** se detiene el enfriamiento tanto en el compartimiento del congelador como en el del refrigerador, pero no corta el suministro de energía eléctrica al refrigerador.*

***Modelos con pantalla de LCD:***

***Vaya a*** Home, luego a Options, luego a Information and Settings, luego a Cooling System Off

Para volver a activar el sistema de enfriamiento, presione el botón ON en la pantalla digital.

Active presionando ENTER

***Modelos que no tienen pantalla de LCD:***

Toque la almohadilla ***WARMER*** del refrigerador o del congelador hasta que la pantalla muestre ***OFF Para volver a encender la unidad,*** presione la almohadilla ***COLDER*** del refrigerador o del congelador. Se encenderá la luz ***SET*** del lado que haya seleccionado. Debe presionar la almohadilla ***COLDER*** una vez más (del lado en que se haya encendido la luz ***SET***) para acceder a los puntos predeterminados de 0°F (–18°C) en el caso del congelador y de 37°F (3°C) en el caso del refrigerador.

Cuando se vuelve a encender la unidad, tardará 24 horas en estabilizarse.

## Sistema de rendimiento de circulación de aire

El Sistema de Rendimiento de Circulación de Aire está diseñado para maximizar el control de la temperatura en los compartimientos del refrigerador y del congelador. Esta característica exclusiva especial en la torre de aire a lo largo de la pared posterior del refrigerador y del túnel de aire en la posición inferior de la pared posterior del congelador. Colocar alimentos enfrente de los listones de estos compartimientos no afectará el rendimiento. Aunque la Torre de Aire y el Túnel de Aire pueden ser removidos, hacerlo afectará el rendimiento o el desarrollo de la temperatura. (Para instrucciones relacionadas con la manera de removerlos, en línea, 24 horas al día, póngase en contacto con nosotros visitándonos en ge.com).

# Acerca de TurboCool™ *(en algunos modelos)*

### Como Funciona

***Turbo Cool*** enfría rápidamente el compartimiento del refrigerador para refrigerar los alimentos más rápidamente. Use el ***Turbo Cool*** cuando agregue grandes cantidades de alimentos al compartimiento del refrigerador, guardando alimentos después de que han estado expuestos a temperatura ambiental o cuando disponga a guardar platos sobrantes. También puede ser usado si el refrigerador ha estado sin suministro eléctrico por un periodo extenso.

Una vez activado, el compresor se encenderá inmediatamente y los ventiladores harán el ciclo de encendido y apagado a altas velocidades, según sea necesario por ocho horas. El compresor continuará funcionando hasta que el compartimiento del refrigerador se refrigere a aproximadamente 34° F (1° C) luego hará el ciclo de encendido y apagado para mantener este ajuste. Después de 8 horas, o si el Turbo Cool es presionado otra vez, el compartimiento del refrigerador regresará al ajuste original.

### Como Usar

***En el caso de los modelos con pantalla de LCD:***

***Vaya a*** Home, luego Options, luego Refrigerator Options y TurboCool

***Active*** presionando ***ON***.

***Desactive*** presionando ***OFF***.

***En el caso de los modelos que no tienen pantalla de LCD:***

Presione ***Turbo Cool***. La temperatura del refrigerador mostrará *TC*.

Después de que ***Turbo Cool*** sea completado, el compartimiento del refrigerador regresará al ajuste original.

***NOTAS:***

*La Temperatura del refrigerador no puede cambiarse durante **Turbo Cool**.*

*La Temperatura del congelador no es afectada durante **Turbo Cool**.*

*Cuando abra la puerta del refrigerador durante **Turbo Cool**, los ventiladores continuarán funcionando si han hecho el ciclo de encendido.*

# Acerca de ClimateKeeper2™ *(en algunos modelos)*

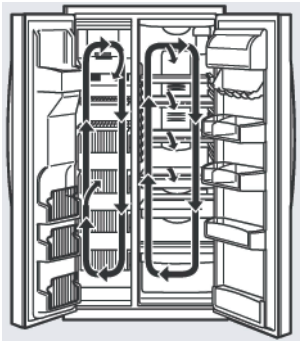

### Como Funciona

El nuevo ***ClimateKeeper™*** es el sistema de refrigeración más avanzado de la industria, el cual ofrece temperatura óptima y humedad para mantener los alimentos frescos por más tiempo y las quemaduras en el congelador, al mismo tiempo que se mantiene el nivel de eficiencia de nivel E star.

El nuevo ***ClimateKeeper™*** ofrece 2 evaporadores, 1 para el enfriador y el otro para el congelador. Esto permite 2 sistemas separados de enfriamiento para toda la unidad y separan el flujo de aire entre las secciones de alimentos frescos y el congelador durante las operaciones de enfriamiento normal*. Esto garantiza que los niveles de humedad en la sección de alimentos frescos sean significativamente mayores que en un sistema convencional, **permitido que los productos frescos y otros alimentos no sellados retengan el contenido de humedad y frescura más tiempo.

Ahora los alimentos sensibles a la humedad como las frutas frescas, ensaladas, el arroz, etc. se pueden almacenar en estantes abiertos sin una pérdida excesiva de humedad. Debido a la alta temperatura en el refrigerador, es posible que de vez en cuando usted experimente niebla o pequeñas cantidades de humedad en el compartimiento del refrigerador. Esto es normal y aparecerá intermitentemente conforme se depositen en su interior diferentes tipos de alimentos y las condiciones ambientales cambien. Pásele una toalla de papel si desea. El sistema de flujo de aire separado reduce la mezcla de aire entre los 2 compartimientos, lo cual reduce la transferencia de olor para mejorar el sabor del hielo.

El sistema ***ClimateKeeper2*** también reduce el número de ciclos de descongelación en el evaporador del congelador, reduciendo así las quemaduras en el congelador.

**El aire del congelador se usa en la función **Custom Cool**.*

***Las pruebas muestran un mayor nivel de humedad en la sección de alimentos frescos en refrigeradores **ClimateKeeper2** frente a las unidades convencionales.*

# Acerca de CustomCool™ *(en algunos modelos)*

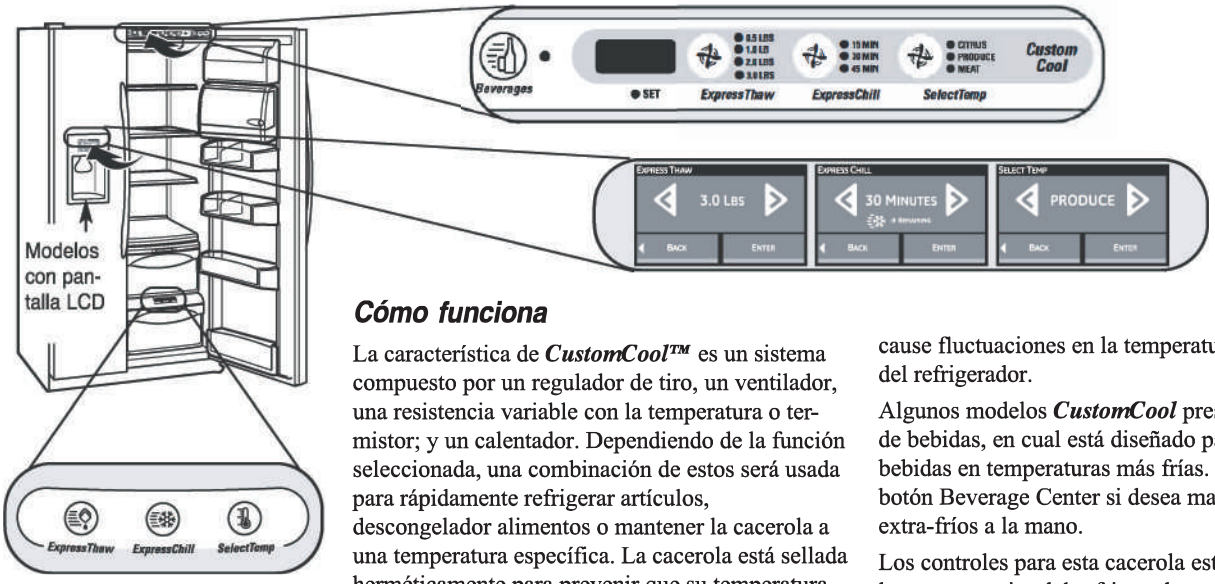


## Cómo funciona

La característica de ***CustomCool™*** es un sistema compuesto por un regulador de tiro, un ventilador, una resistencia variable con la temperatura o termistor; y un calentador. Dependiendo de la función seleccionada, una combinación de estos será usada para rápidamente refrigerar artículos, descongelador alimentos o mantener la cacerola a una temperatura específica. La cacerola está sellada herméticamente para prevenir que su temperatura cause fluctuaciones en la temperatura en el resto del refrigerador.

Algunos modelos ***CustomCool*** presentan un centro de bebidas, en cual está diseñado para almacenar bebidas en temperaturas más frías. Seleccione el botón Beverage Center si desea mantener refrescos extra-fríos a la mano.

Los controles para esta cacerola están ubicados en la parte superior del refrigerador con los controles de la temperatura.

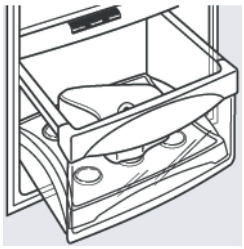

***ExpressThaw™ (Descongelación expresa)***

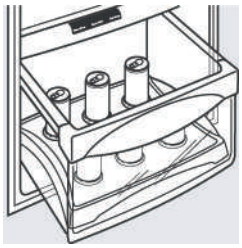

***ExpressChill™ (Refrigeración expresa)***

## Cómo usar

1. Vacíe la cacerola. Coloque la bandeja de Enfriar/Descongelar en la cacerola. Coloque los artículos en la bandeja y cierre la cacerola por completo.
2. ***En el caso de los modelos con pantalla de LCD:*** Vaya a Home, luego a Options, luego a Refrigerator Options y por último a CustomCool Pan

   ***En el caso de los modelos que no tienen pantalla de LCD:*** Seleccione el botón ***ExpressThaw™***, ***ExpressChill™*** o ***SelectTemp™*** La pantalla y la luz de SET se encenderán. Pulse el botón hasta que la luz aparezca al lado del nivel deseado. Use la gráfica para determinar el nivel a usar.

   ***Para descontinuar una característica antes de que termine:***

   **En el caso de los modelos con pantalla de LCD:** Vaya al menú de funciones y presione el botón ***OFF***.

   **En el caso de los modelos que no tienen pantalla de LCD:** Pulse el botón de esa característica hasta que no haya opciones seleccionadas y la pantalla se apague.

   Durante ***ExpressThaw (Descongelación Expresa)*** y ***ExpressChill (Refrigeración Expresa)***, la visualización en los controles contará regresivamente el tiempo del ciclo.

   Después de que el ciclo ***ExpressThaw*** se complete, la cacerola volverá al nivel ***MEAT*** (–1° C [31° F]) para ayudar a conservar los alimentos descongelados hasta su uso.

   La temperatura real que se muestra en la pantalla de la cacerola de ***CustomCool*** puede que varíe ligeramente en la relación a la temperatura del SET que está basada en el uso y operación ambientales.

***NOTA:*** *Para fines de seguridad de los alimentos, se recomienda que los alimentos se envuelvan en envoltura plástica al usar ExpressThaw (Descongelación expresa). Esto ayudará a retener los jugos de las carnes y mejorar el proceso de descongelamiento.*

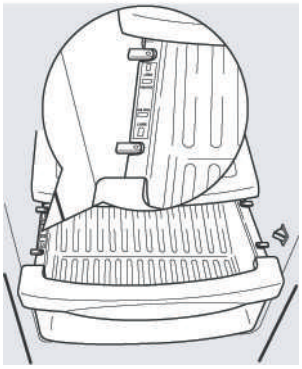

## Para remover y reemplazar la gaveta

### Para retirar:

1. Jale la gaveta hacia fuera de la posición de freno.
2. Gire las cuatro perillas hacia la posición de desbloqueo.
3. Levante el frente de la gaveta hacia arriba y hacia afuera.

### Para reemplazar:

1. Verifique que las perillas estén en la posición de desbloqueo.
2. Coloque la gaveta sobre los soportes, cerciorándose de que las perillas entren en las ranuras de la gaveta.
3. Gire las cuatro perillas hacia la posición de bloqueo.

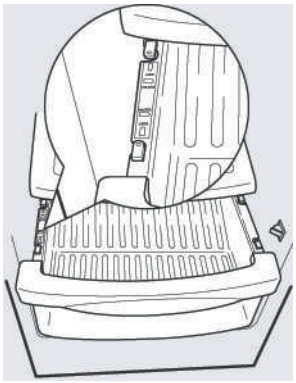

# Acerca de CustomCool™ *(en algunos modelos)*

## Tabla para CustomCool™

***NOTA:*** *Los resultados pueden variar dependiendo del empaque, de la temperatura inicial y otras características de los alimentos.*

**0,5 Lb. (4 horas)**

Hamburguesas (0,5 lb)

Envoltura individual de filete miñón (0,5 lb)

**1,0 Lb. (6 horas)**

Pechugas de pollo (1,0 lb)

Carne molida (1,0 lb)

Bistec (1,0 lb)

**2,0 Lbs. (10 horas)**

Pechugas de pollo (2,0 lbs)

Carne molida (2,0 lbs)

Bistec (2,0 lbs)

**3,0 Lbs. (12 horas)**

Pechugas de pollo (3,0 lbs)

Carne molida (3,0 lbs)

Bistec (3,0 lbs)

**15 minutos**

1 lata de bebida (12 onzas)

2 cajas pequeñas de jugo (6–8 onzas cada una)

**30 minutos**

2–6 latas de bebida (12 onzas cada una)

2 botellas plásticas de 20 onzas de bebida

4–6 cajas pequeñas de jugo (6–8 onzas cada una)

3 Paquetes de jugo enlatado

Vino (botella de 750 ml)

**45 minutos**

Botella de bebida de 2 litros

1/2 galón de jugo

Gelatina–1 paquete

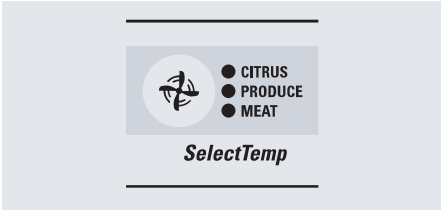


**Niveles para cítricos (43° F)**

Naranjas, limones, limas, piñas, melones

Frijoles, pepinos, tomates, pimientos, berenjenas, calabazas

**Niveles para productos frescos (35° F)**

Fresas, frambuesas, kiwi, peras, cerezas, moras, uvas, ciruelas, melocotones, manzanas

Espárragos, brócoli, maíz, champiñones, espinacas, coliflor, coles, cebolla verde, remolacha, cebolla

**Nivel para carnes (32° F)**

Carne, pescado y pollo crudos

## Cómo usar el Beverage Center (centro de bebidas)

Algunos modelos con ***CustomCool*** traen un centro de bebidas, el cual está diseñado para almacenar bebidas a temperaturas más frías. Seleccione esta función si desea tener a la mano refrescos extra fríos.

### En el caso de los modelos con pantalla de LCD:

***Vaya a*** Home, luego a Options, luego a Refrigerator Options y por último a Beverage Center

***Active*** presionando ***ON***.

***Desactive*** presionando ***OFF***.

### En el caso de los modelos que no tienen pantalla de LCD:

1. Seleccione el botón ***Beverage Center***. La luz se encenderá y la función operará de la forma requerida.
2. Para apagar la función, presione el botón ***Beverage Center*** y la luz de configuración se apagará.

***NOTA:*** *A menos que se apague de la forma anterior, la función permanecerá activa por seis meses. Presione el botón* ***Beverage Center*** *para reinicializar.*

Compartimiento de productos lácteos

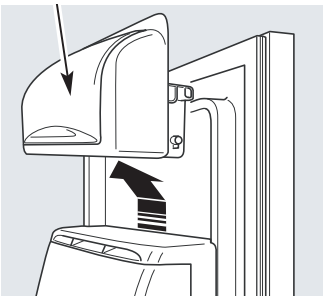

## Cómo retirar y reemplazar el Beverage Center

### Para retirar:

1. Retire el compartimiento de productos lácteos primero. Sosteniendo la parte inferior del compartimiento de productos lácteos, levante el frente de forma recta, luego levante y saque.
2. Sosteniendo el lado izquierdo y derecho del centro de bebidas, levante directamente hacia arriba y hacia afuera.
3. Deje el adaptador en su lugar.

### Para reemplazar:

1. Inserte el lado posterior del centro de bebidas en los soportes moldeados del adaptador. Luego empuje hacia abajo en los costados del centro de bebidas. El centro de bebidas se encajará en su lugar.
2. Reemplace el compartimiento de alimentos lácteos.

Centro de bebidas

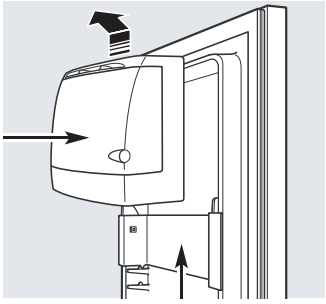

Adaptador

### Cartucho del filtro de agua

El cartucho del filtro de agua está ubicado en la esquina superior derecha trasera del compartimento del refrigerador.

### Cuándo reemplazar el filtro en los modelos con luz indicadora de recambio

En el dispensador hay una luz de indicación de recambio del cartucho del filtro del agua. Esta luz se volverá anaranjada para advertirle que necesita reemplazar el filtro pronto.

El cartucho del filtro debería reemplazarse cuando la luz indicadora de recambio se vuelva roja o si la salida de agua al dispensador o al dispositivo para hacer hielo disminuyera.

### Cuándo reemplazar el filtro en los modelos sin luz indicadora de recambio

El cartucho del filtro se debe reemplazar cada ***seis meses,*** o antes, si disminuye el flujo de agua al dispensador o al dispositivo para hacer hielo.

### Cómo retirar el cartucho del filtro

Si está cambiando el cartucho, remueva primero el viejo girándolo lentamente hacia la izquierda. ***No*** jale el cartucho directamente hacia abajo. Un poco de agua puede gotear.

### Instalar el cartucho del filtro

1. El cartucho del filtro nuevo viene con un adaptador en la parte superior.

   Si va a reemplazar un cartucho *SmartWater*, debe retirar el adaptador antes de instalar el cartucho. Para retirar el adaptador, gírelo hacia la izquierda aproximadamente 1/4 de giro.

   Si va a reemplazar un cartucho *Water by Culligan*, deje el adaptador colocado. Este adaptador permanecerá en el refrigerador cuando reemplace cartuchos en el futuro.

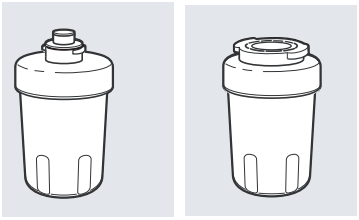

*Con adaptador* *Sin adaptador*

*(el aspecto puede variar)*

   En los modelos sin luz indicadora de recambio, pegue la etiqueta con el mes y el año al nuevo cartucho para que se recuerde de cambiar el filtro en ***seis meses.***

   Llene el cartucho de reemplazo con agua de la llave para permitir que ocurra un mejor flujo a partir del dispensador inmediatamente después de la instalación.

   Alinee la flecha del cartucho y del soporte del cartucho. Coloque la parte superior del nuevo cartucho hacia arriba dentro del soporte. ***No*** empuje el cartucho hacia arriba a dentro del soporte.

5. Gire el cartucho lentamente hacia la derecha hasta que el cartucho se pare. ***NO APRETAR MUY FUERTE.*** Mientras está girándolo, el se alzará por sí mismo en su posición. El cartucho rotará aproximadamente 1/2 de vuelta.

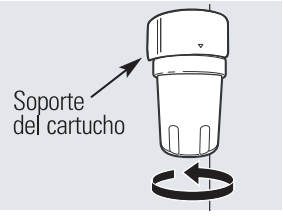


6. Deje correr el agua desde el dispensador por 3 minutos (aprox. 1 1/2 galons) para aclarar el sistema y para prevenir salpicaduras.

7. Presione la tecla ***RESET WATER FILTER*** en el dispensador y manténgala presionada durante tres segundos (en algunos modelos).

***NOTA:*** Un cartucho de filtro de agua recién instalado puede ***causar el agua de chorrear*** del dispensador.

### Tapón de derivación del filtro

Se debe usar el tapón de derivación del filtro cuando un cartucho de filtro de reemplazamiento no se puede encontrar. El dispensador y el dispositivo para hacer hielo no pueden funcionar sin el filtro o sin el tapón de derivación del filtro.

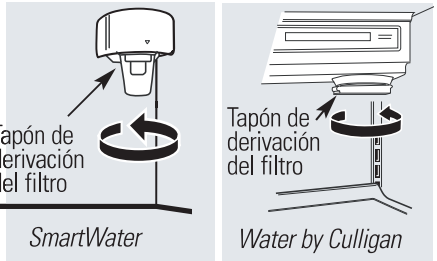


Para usar el tapón de derivación del filtro en los modelos *Water by Culligan*, primero debe quitar el adaptador del filtro del soporte del cartucho girándolo hacia la izquierda.

Si tiene preguntas, visite nuestro sitio web en ge.com

⚠ **ADVERTENCIA:** Conecte únicamente a un suministro de agua potable.

# Acerca de QuickFreeze™ *(en algunos modelos)*

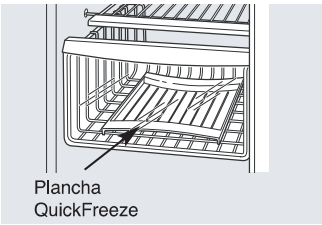


Solamente debe usar la plancha ***QuickFreeze*** con la función ***QuickFreeze***. Use la función ***QuickFreeze*** para congelar alimentos más rápido y que se conserven mejor.

## Cómo usar

Coloque los alimentos (en envoltura plástica) sobre la plancha ***QuickFreeze***. Encienda la función usando los controles LCD.

### Modelos con pantalla de LCD:

***Vaya a*** Home, luego a Options, luego a Freezer Options y por último a QuickFreeze

***Use*** las flechas para seleccionar la hora y presione ***ENTER***.

***Desactive*** presionando ***OFF***.

***NOTA:*** *Cuando la función* ***QuickFreeze*** *está activada, es posible que la temperatura real del congelador se reduzca hasta a –3°F (–19°C). Esto es normal.*

# El filtro de agua *(en otros modelos)*

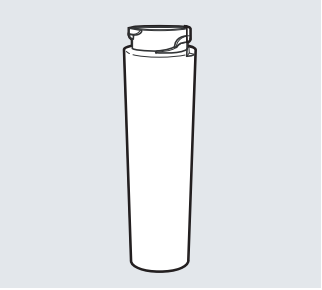

## Instalar el cartucho del filtro

El cartucho del filtro de agua está ubicado en la esquina superior derecha trasera del compartimento del refrigerador.

## Cuándo reemplazar el filtro

### Modelos con pantalla de LCD:

Aparecerá una pantalla emergente en la pantalla de LCD para recordarle que debe reemplazar el filtro de agua. Puede revisar el estado del filtro de agua de manera manual.

***Vaya a*** Home, luego a Options, luego a Dispenser Options y por último a Reset Water Filter

### Modelos que no tienen pantalla de LCD:

En el dispensador hay una luz de indicación de recambio del cartucho del filtro del agua. Esta luz se volverá anaranjada para advertirle que necesita reemplazar el filtro pronto.

El cartucho del filtro debería reemplazarse cuando la luz indicadora de recambio se vuelva roja o si la salida de agua al dispensador o al dispositivo para hacer hielo disminuyera.

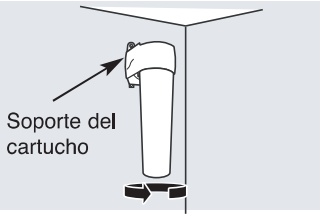


*Ponga la parte superior del cartucho hacia arriba dentro del soporte del cartucho y gírelo lentamente hacia la derecha.*

## Cómo retirar el cartucho del filtro

Si va a reemplazar el cartucho, primero retire el cartucho viejo dándole vuelta a la izquierda. No jale el cartucho hacia abajo. Es posible que se derrame un poco de agua.

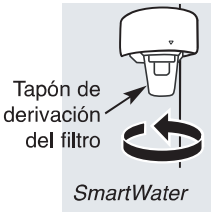


### *Instalar el cartucho del filtro*

El cartucho del filtro nuevo trae un adaptador en la parte superior.

Debe retirar el adaptador antes de instalarlo. Para retirar el adaptador, dele un 1/4 de vuelta a la izquierda.

Llene el cartucho de reemplazo con agua de la llave para permitir que ocurra un mejor flujo a partir del dispensador inmediatamente después de la instalación.

Alinee la flecha del cartucho con la flecha del portacartuchos. Coloque la parte superior del nuevo cartucho hacia arriba dentro del soporte. No empuje el cartucho hacia arriba a dentro del soporte.

Gire el cartucho lentamente hacia la derecha hasta que el cartucho se pare. ***NO APRETAR MUY FUERTE.*** Mientras está girándolo, el se alzará por sí mismo en su posición. El cartucho rotará aproximadamente 1/2 de vuelta.

Deje correr el agua desde el dispensador por 5 minutos para aclarar el sistema y para prevenir salpicaduras.

***Modelos con pantalla LCD:***

Presione la tecla FILTER REPLACED para confirmar el reemplazo.

***Modelos que no tienen pantalla LCD:***

Presione la tecla RESET FILTER (en algunos modelos) en el dispensador y manténgala presionada durante tres segundos.

NOTA: Un cartucho de filtro de agua recién instalado puede causar el agua de chorrear del dispensador.

### *Tapón de derivación del filtro*

Se debe usar el tapón de derivación del filtro cuando un cartucho de filtro de reemplazo no se puede encontrar. El dispensador y el dispositivo para hacer hielo no pueden funcionar sin el filtro o sin el tapón de derivación del filtro.

## *Deshielo*

### Modelos NO FROST

Los modelos son completamente automáticos y no requieren intervención del usuario para descongelarlos. Su refrigerador cuenta con deshielo automático.

### Proceso de Deshielo

En el proceso de deshielo se elimina la escarcha del evaporador generada principalmente a través de las aperturas de la puerta y en parte por la humedad removida de los alimentos en el interior. Nunca debe de haber presencia de hielo en un evaporador, eso implicaría un problema en el aparato.

## *Temperaturas de Servicio*

| Rango de Temperatura | Temperatura Ambiente | | |
|---|---|---|---|
| **Clase** | **Simbolo** | **Máxima** | **Mínima** |
| Extendido templado | SN | 32°C | 10°C |
| Templado | N | 32°C | 16°C |
| Subtropical | ST | 38°C | 16°C |
| Tropical | T | 43°C | 16°C |

**Nota:** Para Chile y la Comunidad Europea la temperatura mínima es de 18°C.

| Capacidad Máxima de Almacenamiento | | |
|---|---|---|
| | **Área de Almacenamiento** | **Capacidad** |
| Alimentos Frescos | Parrilla(s) | Hasta 22 kg |
| | Cajón | Hasta 16 kg |
| | Anaquel modulable | Hasta 8 kg |
| Congelador | Parrilla | Hasta 17 kg |
| | Cajón | Hasta 11 kg |
| | Anaquel modulable | Hasta 2 kg |
| | Canastilla | Hasta 7 kg |

* Los cargas de almacenamiento pueden variar dependiendo del modelo.

**Nota:** Utilice la tabla como referencia para el almacenamiento de alimentos. No sobre cargue el refrigerador esto favorecerá la circulación del aire y favorecerá el rendimiento.

# Los entrepaños y recipientes del refrigerador.

*No todos los modelos tienen todas las características.*

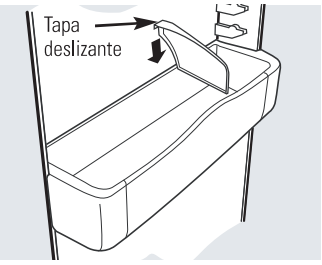


*Recipiente del refrigerador*

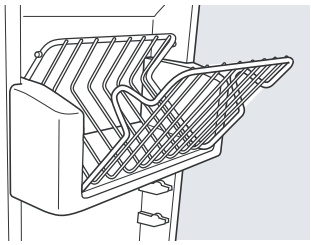

*Recipiente inclinable del congelador*

## Recipientes de puerta del refrigerador y recipientes inclinables de puerta de congelador

### Recipientes grandes

Los recipientes de la puerta del refrigerador y los recipientes inclinables de puerta de congelador más grandes son ajustables.

***Para extraerlos:*** Levante la parte frontal del recipiente hacia arriba, luego levántelo y sáquelo.

***Para reemplazarlos o reubicarlos:*** Ajuste la parte trasera del recipiente en los soportes moldeados en la puerta. Luego presione hacia abajo en la parte frontal del recipiente. El recipiente se ajustará en su sitio.

### Recipientes pequeños

***Para extraerlos:*** Levante la parte frontal del recipiente hacia arriba, luego sáquelo.

***Para reemplazarlos:*** Sitúe el recipiente por encima de los soportes moldeados rectangulares en la puerta. Luego deslice el recipiente hacia abajo hacia el soporte para que se ajuste en su lugar.

La ***tapa deslizante*** ayuda a prevenir que un golpecito haga derramarse algo o que las cosas pequeñas guardadas en el interior del entrepaño de la puerta se caigan o resbalen. Ponga un dedo en cada lado de la tapa deslizante hacia la parte trasera y muévala hacia delante y hacia atrás para que se ajuste a sus necesidades.

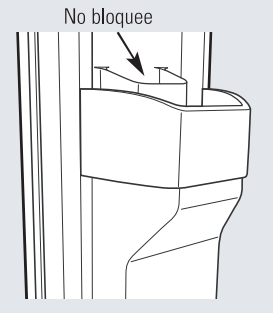


*Recipiente superior del congelador*

⚠ ***PRECAUCIÓN:*** *Tenga cuidado cuando reemplace artículos en el recipiente superior. Cerciórese de que ningún artículo bloquee o caiga en el vertedor de hielo.*

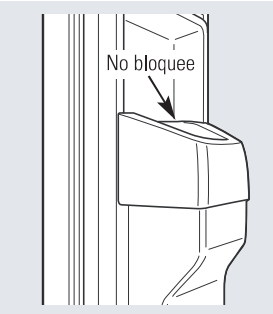


*Recipiente superior del congelador (en algunos modelos)*

⚠ ***PRECAUCIÓN:*** *La parte debe estar en su lugar como se exhibe para un dispensado correcto del hielo. Los alimentos no se pueden almacenar en este lugar.*

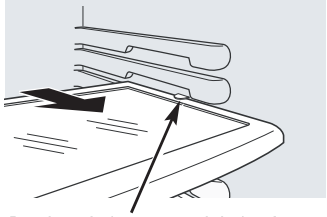

*Presione la lengüeta y jale hacia delante del entrepaño para sacarlo.*

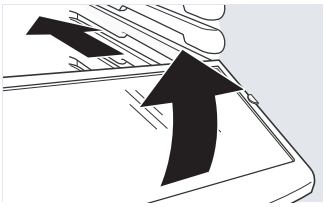

## Entrepaño deslizable a prueba de derramamientos

El entrepaño deslizable permite alcanzar artículos guardados atrás de otros. Los bordes especiales están diseñados para ayudar a prevenir derramamientos o goteos a los entrepaños que se encuentran más abajo.

***Para sacarlos:***
Deslice el entrepaño hacia fuera hasta que llegue al punto donde se atranca, luego apriete la lengüeta hacia abajo y deslice el entrepaño directamente hacia fuera.

***Para reemplazarlos o reubicarlos:***
Sitúe el entrepaño a la altura de las guías y deslícelo hacia su lugar. El entrepaño puede ser recolocado cuando la puerta esté a 90° o más. Para recolocar el entrepaño, deslice el entrepaño más allá de los topes y dele un ángulo hacia abajo. Deslice el entrepaño hacia abajo hasta llegar a la posición deseada, colóquelo en línea con los soportes y deslícelo en su lugar.

*Asegúrese de haber empujado los entrepaños hasta el fondo antes de cerrar la puerta.*

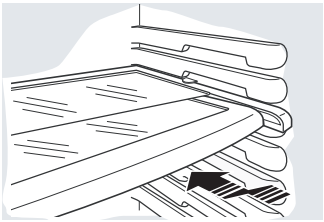

## Entrepaño QuickSpace™

Este entrepaño se divide en dos y la mitad se desliza debajo de sí mismo para guardar artículos muy altos ubicados en el entrepaño que se encuentra más abajo.

Este entrepaño se puede sacar y cambiar y también puede reubicarse igual que los entrepaños deslizables a prueba de derramamientos.

En algunos modelos, este entrepaño no puede usarse en la posición más baja.

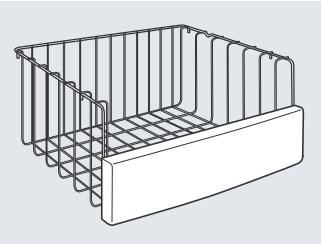

## Cestas de congelador *(en algunos modelos)*

***Para remover,*** empuje la canasta totalmente hacia la parte posterior del congelador. Levante hasta que los pasadores posteriores sean desenganchados. Levante la canasta completa hacia arriba y hacia afuera.

En algunos modelos, la canasta de extensión completa puede removerse empujándola hasta el máximo hacia la parte posterior del congelador. Levántela hasta que los pasadores se desembraguen. Levante la canasta completamente y tire de ella hacia afuera.

*Asegúrese de haber empujado las cestas hasta el fondo antes de cerrar la puerta.*

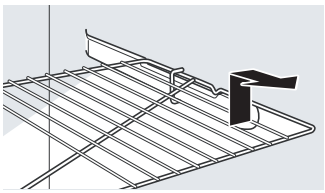

## Entrepaños deslizantes del congelador *(en algunos modelos)*

***Para sacarlos,*** deslícelos hasta que lleguen al punto donde se ***atrancan***, levante la parte frontal hasta sobrepasar el punto donde se atrancan, y deslícelo hacia afuera.

*Asegúrese de haber empujado los entrepaños hasta el fondo antes de cerrar la puerta.*

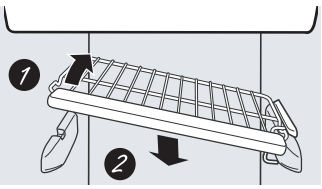


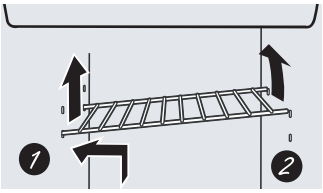


## Entrepaños fijos del congelador *(en algunos modelos)*

Hay dos tipos de entrepaños fijos del congelador.

***Para remover este estilo de entrepaño:***

1. Levante el entrepaño del lado izquierdo.
2. Extráigalo.

***Para remover este estilo de entrepaño:***

1. Levante el lado izquierdo del entrepaño y deslícelo hacia la izquierda en el centro de los apoyos de los entrepaños.
2. Rote el lado derecho del entrepaño hacia arriba y hacia afuera de los apoyos de los entrepaños.

***NOTA PARA LOS MODELOS CON DISPENSADORES:*** Para aprovechar al máximo la inclinación para sacar el hielo del cubo, solamente almacene artículos en el entrepaño debajo del cubo de hielo que no sean más altos que el punto inferior en el cubo.

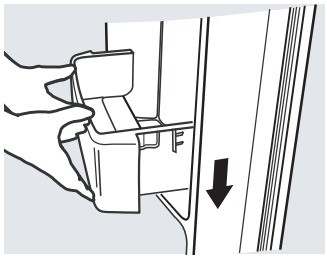

## Entrepaños profundos para la puerta

Extensores de entrepaños desmontables profundizan y rodean los entrepaños de la puerta, brindando más espacio y mayor flexibilidad para almacenamiento.

***Para retirarlos:*** Levante el extensor del entrepaño hacia arriba, después hálelo.

***Para reemplazarlo:*** Enganche el extensor del entrepaño en los soportes moldeados de la puerta y empújelo hasta que se asegure en su lugar.

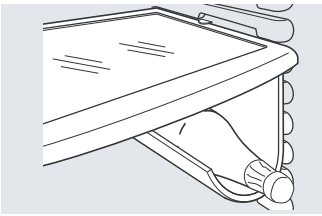

## Colgador de bebidas extraíble

El colgador de bebidas está diseñado para sostener una botella del lado. Se puede sujetar con cualquier entrepaño deslizable.

***Para instalarlo:***

1. Alinee la parte grande de las aberturas en la parte superior del colgador con las lengüetas por debajo del entrepaño.

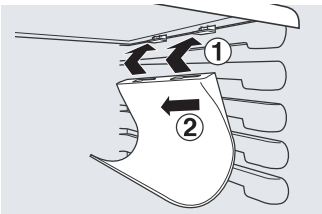


2. Luego deslice el colgador hacia atrás para que quede encajado en su lugar.

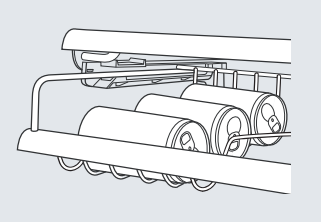

## Estante ShelfSaver™ *(en algunos modelos)*

Use esto estante para almacenar latas de bebidas para un fácil acceso.

También puede sostener un plato refractario de 9" x 13".

## Estante para latas en la puerta *(en algunos modelos)*

Este estante en la puerta puede almacenar hasta 9 latas.

***NOTA:*** *Este estante sólo se puede instalar en la posición superior debajo del contenedor de productos lácteos.*

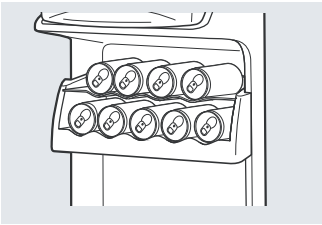

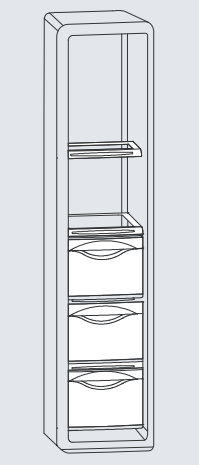

### Cajón o Gaveta de Congelador
*(en algunos modelos)*

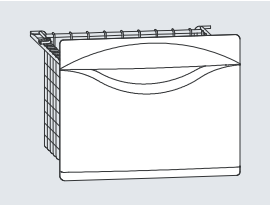

Para remover, empuje la gaveta totalmente hacia la parte frontal del congelador. Levante hasta que los pasador es posteriores sean desenganchados y tire hacia afuera. Asegúrese de haber empujado las gavetas hasta el fondo antes de cer rar la puerta.

### Parrillas de Cristal en Congelador
*(en algunos modelos)*

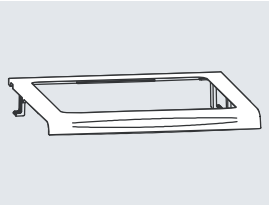

Para sacarlas, quite todos los alimentos, deslícelas hasta que lleguen al punto donde topan, levante la parte frontal hasta sobrepasar el tope y deslícelo hacia afuera. Asegúrese de haber empujado las parrillas hasta el fondo antes de cerrar la puerta.

### Estante de vino/bebidas en la puerta *(en algunos modelos)*

Este estante sostiene hasta 5 latas, una botella de vino o una botella de refresco(2 litros). El estante cuelgan de los lados de la sección de productos lácteos.

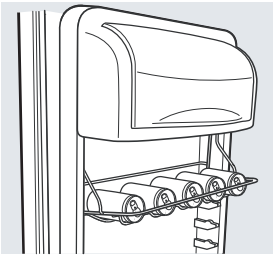

1. Vacíe el estante de vino/bebidas.
2. Sosteniendo el fondo de la sección de productos lácteos, levante el frente directamente hacia arriba, entonces levante y extraiga.
3. Para separar el estante de la sección de productos lácteos, extraiga los alambres laterales del estante por los agujeros en cada lado de la sección de productos lácteos.

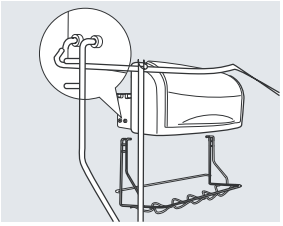

**Para reemplazar:**

1. Pegue otra vez el estante a los lados de la sección de productos lácteos.
2. Encaje el lado posterior en los apoyos moldeados en la puerta. Luego empuje hacia abajo en el frente de la sección. La sección encajará en su lugar.

# Puertas del refrigerador

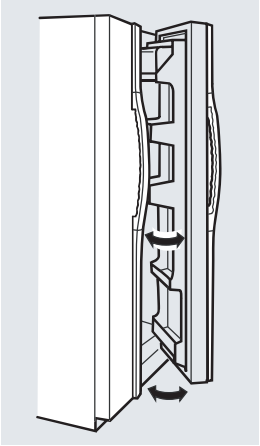

### Puertas del refrigerador

Es posible que Ud. note una diferencia entre el manejo de las puertas de su antiguo y nuevo refrigerador. La característica especial de abertura y cierre de las puertas asegura que estas cierren por completo y permanezcan selladas firmemente.

Cuando Ud. abre o cierre las puertas, notará una posición de ***tope de parada.*** Si la puerta es abierta más allá de este punto, permanecerá abierta permitiéndole así de meter y sacar alimentos del refrigerador con más facilidad. La puerta se cerrará automáticamente sólo cuando está parcialmente abierta.

La resistencia que Ud. puede notar en la posición de ***tope de parada*** es menor a medida que la puerta es cargada con alimentos.

*La puerta se cerrará automáticamente sólo cuando está parcialmente abierta. Más allá de la posición de **tope de parada,** la puerta permanecerá abierta.*

### Alineación de las puertas

Si las puertas no están niveladas, ajuste le puerta de los alimentos frescos.

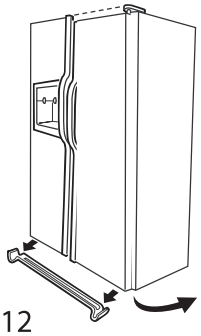

Para quitar la parrilla de la base, abra las puertas, saque los tornillos de cada lado de la parrilla y jale de la misma.

1. Usando una llave de 7/16 , gire el tornillo de ajuste de la puerta hacia la derecha para elevar la puerta; gírelo hacia la izquierda para hacerla descender. (Un tapón de nylon está encajado en la rosca del pin para impedir que el pin gire a menos de que se use una llave.)
2. Después de una o dos vueltas con la llave, abra y cierre la puerta de los alimentos frescos y luego controle la alineación superior de las puertas.

# Gavetas y cajones.

*No todos los modelos tienen todas las características.*

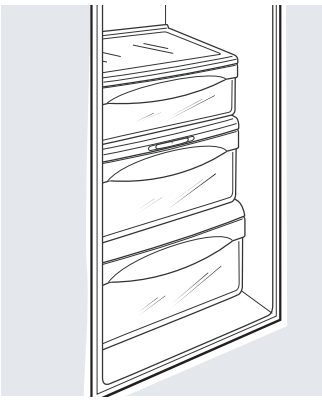

### Gavetas para las frutas y los vegetales

El exceso de agua que pueda acumularse en el fondo de las gavetas deben ser secadas.

***En algunos modelos,*** la gaveta inferior tiene deslizadores de extensión total que permiten acceso total a la gaveta.

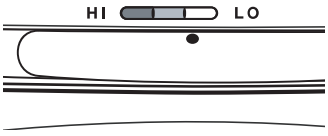


### Gavetas con humedad ajustable

Deslice el control hasta llegar a la posición ***HI*** (alto) para proporcionar el alto nivel de humedad recomendado para la mayoría de los vegetales.

Deslice el control hasta llegar a la posición ***LO*** (bajo) para proporcionar el nivel de baja humedad recomendado para la mayoría de las frutas.

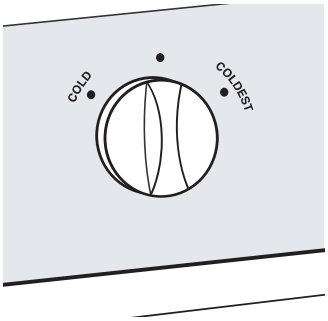


### Bandeja convertible deli

Esta bandeja convertible deli tiene su propio conducto de refrigeración, el cual permite la circulación en dicha bandeja de aire frío proveniente del compartimiento congelador o compartimiento de alimentos frescos.

***El control de temperatura variable*** regula la circulación de aire proveniente del Climate Keeper.

Coloque la palanca del control hacia la derecha en la posición más fría para conservar la carne fresca.

Coloque la palanca del control hacia la izquierda en la posición fría para adaptar la bandeja a la temperatura normal del refrigerador y obtener así más espacio en donde guardar las hortalizas. El conducto de refrigeración queda apagado. Se pueden seleccionar posiciones variables entre estos extremos.

# Cómo sacar las gavetas.

*No todos los modelos tienen todas las características.*

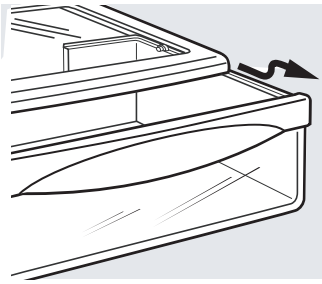

### Como sacar las gavetas

Pueden extraerse fácilmente levantándolas ligeramente y jalando de ellas hasta pasar el punto donde se ***atrancan***.

Si no puede quitar las gavetas a causa de la puerta, primero trate de sacar las bandejas de la puerta. Si esto no proporciona el espacio necesario, se necesitará hacer rodar el refrigerador hacia adelante hasta que la puerta se abra lo bastante para deslizar las gavetas hasta quitarlas. En algunos casos, cuando se hace rodar el refrigerador, hacia adelante se necesitará moverlo el refrigerador hacia la izquierda o derecha al mismo tiempo.

# El dispositivo automático para hacer hielo.

*Un refrigerador recién instalado puede tardar hasta 12 a 24 horas antes de empezar a hacer hielo.*

***En los modelos con dispensador, para lograr acceso al hielo o para alcanzar el interruptor:***

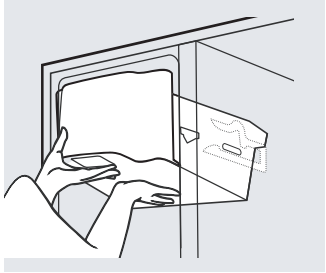

1 *Levante el cubo, entonces tírelo hacia afuera hasta que el cubo se detenga.*

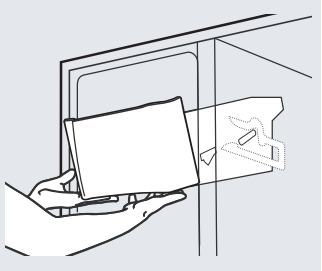

2 *Baje el cubo para lograr acceso al hielo o para alcanzar el interruptor.*

***NOTA:*** *Para aprovechar al máximo la inclinación para sacar el hielo del cubo, solamente almacene artículos en el entrepaño debajo del cubo de hielo que no sean más altos que el punto inferior en el cubo.*

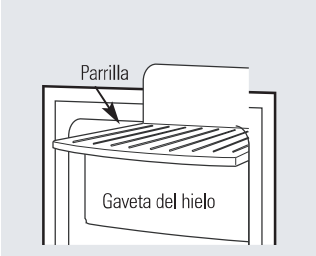


## Dispositivo automático para hacer hielo

El dispositivo para hacer hielo producirá siete cubos por ciclo—aproximadamente 100–130 cubos en un ciclo de 24 horas, dependiendo de la temperatura del congelador, de la temperatura ambiente, del número de veces que se abra la puerta y de otras condiciones del uso.

Si el refrigerador se usa antes de que se haga la conexión de agua al dispositivo para hacer hielo, coloque el interruptor de alimentación eléctrica en la posición 0 - OFF (apagado).

Cuando el refrigerador está conectado al suministro de agua, coloque el interruptor de alimentación eléctrica en la posición 1 - ON (encendido).

El dispositivo para hacer hielo se llenará de agua cuando la temperatura alcance el punto de –10° C (15° F). Un refrigerador recién instalado puede necesitar entre 12 y 24 horas para empezar a hacer hielo.

Escuchará un zumbido cada vez que la máquina de hielos se llene de agua.

Deshaga las primeras cargas de cubos de hielo para permitir que la línea de agua se limpie.

Asegúrese de que nada impide el movimiento del brazo detector.

Cuando el cubo está lleno (al nivel del brazo detector), el dispositivo para hacer hielo no producirá hielo. Es normal que algunos cubos salgan pegados.

Si no se usa hielo con frecuencia, los cubos de hielo viejos se opacan, adquieren un sabor rancio y se contraen.

*Jale la parrilla del congelador derecho hacia afuera, lejos del área del dispositivo para hacer hielo. Cerciórese de siempre reemplazar el estante. La parrilla puede usarse para almacenamiento.*

***Notas especiales acerca de los modelos de dispensadores***

Los modelos de dispensadores tienen un cubo dispensador de hielo inclinable. El cubo puede ser inclinado hacia afuera como se muestra en las ilustraciones, y se sostendrá por sí solo mientras usted extrae hielo o mientras usted enciende o apaga el interruptor de la máquina de hielos. Cerciórese de colocar el cubo dispensador de regreso a su posición antes de cerrar la puerta.

**Para restaurarel nivelde hieloa partir de un envasevacío, los pasos siguientes son recomendados:**

1. 12 horas después de la primera partida de hielo ha caído en el cubo, dispensa de 3 a 4 cubos de hielo.
2. Después de 6 horas adicionales, dispensa de 3 a 4 cubos otra vez.

Estos pasos restaurarán su nivel de hielo en la menor cantidad de tiempo.

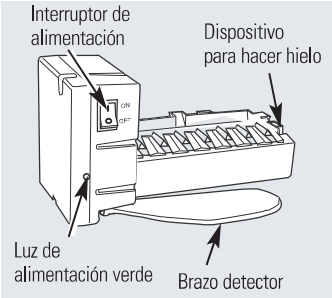


***NOTA:*** *En casas que tengan una presión de agua menor al promedio, es posible que usted escuche la máquina de hielos hacer ciclo varias veces cuando se encuentre haciendo hielo.*

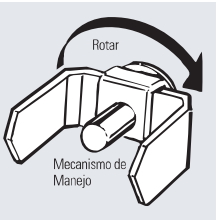


## Gaveta de almacenamiento de hielo

***Para tener acceso al hielo,*** jale de la gaveta hacia delante.

***Para sacar la gaveta,*** jale de la misma hacia fuera y levántela hasta sobrepasar el punto donde se ***atranca***.

## Gaveta de almacenamiento de hielo en modelos con dispensador

***Para sacar:*** Ponga el interruptor de marcha del dispositivo de hielo en la posición ***O (apagado)***. Jale de la gaveta directamente hacia fuera y luego levántela hasta pasar el punto donde se atranca.

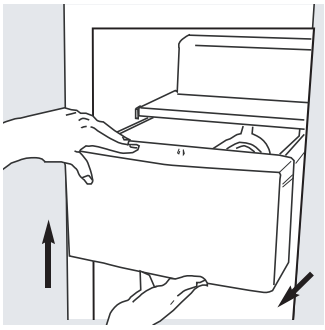

***Para devolver:*** Al devolver la gaveta, asegúrese de presionarla firmemente en su sitio. Si no llega hasta el final, vuelva a sacarla y gire el mecanismo de manejo 1/4 de vuelta. Luego empuje de nuevo el entrepaño.

# El dispositivo automático para hacer hielo.

*Un refrigerador recién instalado puede tardar hasta 12 a 24 horas antes de empezar a hacer hielo.*

***En los modelos con dispensador, para lograr acceso al hielo o para alcanzar el interruptor:***

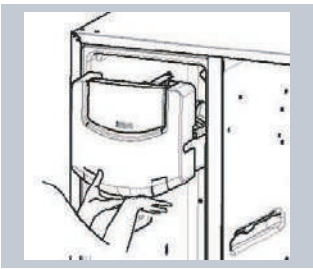

1 *Levante el cubo, entonces tírelo hacia afuera hasta que el cubo se detenga.*

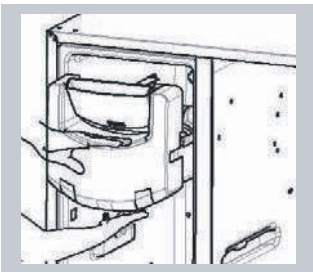

2 *Baje el cubo para lograr acceso al hielo o para alcanzar el interruptor.*

***NOTA:*** *Para aprovechar al máximo la inclinación para sacar el hielo del cubo, solamente almacene artículos en el entrepaño debajo del cubo de hielo que no sean más altos que el punto inferior en el cubo.*

## *Dispositivo automático para hacer hielo*

El dispositivo para hacer hielo producirá siete cubos por ciclo—aproximadamente 100–130 cubos en un ciclo de 24 horas, dependiendo de la temperatura del congelador, de la temperatura ambiente, del número de veces que se abra la puerta y de otras condiciones del uso.

Si el refrigerador se usa antes de que se haga la conexión de agua al dispositivo para hacer hielo, coloque el interruptor de alimentación eléctrica en la posición ***O (apagado)***.

Cuando el refrigerador está conectado al suministro de agua, coloque el interruptor de alimentación eléctrica en la posición ***I (encendido)***.

El dispositivo para hacer hielo se llenará de agua cuando la temperatura alcance el punto de –10° C (15° F). Un refrigerador recién instalado puede necesitar entre 12 y 24 horas para empezar a hacer hielo.

Escuchará un zumbido cada vez que la máquina de hielos se llene de agua.

Deshaga las primeras cargas de cubos de hielo para permitir que la línea de agua se limpie.

Asegúrese de que nada impide el movimiento del brazo detector.

Cuando el cubo está lleno (al nivel del brazo detector), el dispositivo para hacer hielo no producirá hielo. Es normal que algunos cubos salgan pegados.

Si no se usa hielo con frecuencia, los cubos de hielo viejos se opacan, adquieren un sabor rancio y se contraen.

***Notas especiales acerca de los modelos de dispensadores***

Los modelos de dispensadores tienen un cubo dispensador de hielo inclinable. El cubo puede ser inclinado hacia afuera como se muestra en las ilustraciones, y se sostendrá por sí solo mientras usted extrae hielo o mientras usted enciende o apaga el interruptor de la máquina de hielos. Cerciórese de colocar el cubo dispensador de regreso a su posición antes de cerrar la puerta.

**Para restaurar el nivel de hielo a partir de un envase vacío, los pasos siguientes son recomendados:**

1. 12 horas después de la primera partida de hielo ha caído en el cubo, dispensa de 3 a 4 cubos de hielo.
2. Después de 6 horas adicionales, dispensa de 3 a 4 cubos otra vez.

Estos pasos restaurarán su nivel de hielo en la menor cantidad de tiempo.

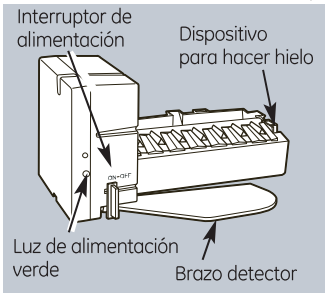


***NOTA:*** *En casas que tengan una presión de agua menor al promedio, es posible que usted escuche la máquina de hielos hacer ciclo varias veces cuando se encuentre haciendo hielo.*

## *Remueva el cubo de hielo* *(modelos de dispensadores)*

***PRECAUCIÓN:*** *El cubo de hielo es pesado cuando está lleno.*

Coloque el interruptor en la posición ***O (apagado)*** antes de remover el cubo.

***Cuando reemplace el cubo,*** cerciórese de presionarlo firmemente en su lugar. Si no entra hasta el máximo, remuévalo y rote el mecanismo de accionamiento con una vuelta de 1/4. Entonces empuje el cubo hacia atrás otra vez.

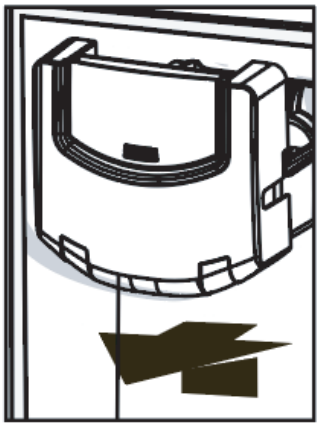

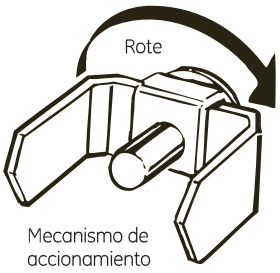


*Modelos con dispensador solamente*

# El dispensador de agua y de hielo. *(en algunos modelos)*

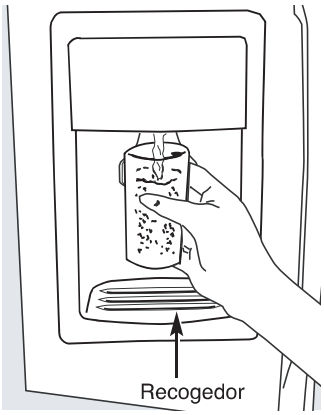


⚠ **ADVERTENCIA:** Con el fin de satisfacer la temperatura del agua, el sistema se bloqueará automáticamente después de 6 minutos y deben transcurrir 15 minutos para alcanzar la temperatura ideal del agua en el dispensador.

### Para usar el dispensador

Seleccione CUBED ICE (cubos de hielo), CRUSHED ICE (hielo triturado) oWATER (agua).

Presione el vaso suavemente contra el brazo del dispensador.

El recogedor no se vacía solo. Para evitar las manchas de agua, el recogedor y la parrilla se deberán limpiar regularmente.

Si no hay distribución de agua cuando el refrigerador está primeramente instalado, hay posibilidad de aire en el sistema de la línea de agua. Oprima el brazo del dispensador durante al menos dos minutos para eliminar el aire atrapado de la línea de agua y llenar el sistema. Para eliminar las impurezas de la línea de agua, deseche los primeros seis vasos de agua.

PRECAUCION:No introduzca nunca los dedos ni otros objetos en la apertura del dispensador de hielo triturado.

Para bloquear el dispensador

Presione la tecla LOCK (Bloqueo) durante 3 segundos para cerrar el dispensador y el panel de control. Para desbloquearlo, presione la misma tecla durante 3 segundos nuevamente.

### Dispenser Light (Luz del dispensador)

La tecla LIGHT(Luz) enciende y apaga la luz nocturna del dispensador. La luz también se enciende al presionar el brazo del dispensador. En algunos modelos, si esta luz se funde debería reemplazarse con una bombilla de un máximo de 6 vatios, 12V.

### Quick Ice (Hielo rápido)

#### Modelos que no tienen pantalla LCD:

Cuando necesite hielo rápidamente, presione la tecla ***QUICK ICE*** (Hielo rápido) para acelerar la producción de hielo. Esto incrementará la producción de hielo durante las próximas 48 horas o hasta que vuelva a presionar la tecla.

#### Modelos que tienen pantalla LCD:

**Vaya a** Home, luego a Options, luego a Freezer Options y por último a Quick Ice.

***Active*** presionando ***ON***.

***Desactive*** presionando ***OFF***.

### Door Alarm (Alarma de puerta)

Para ajustar la alarma, presione la tecla ***DOOR ALARM*** (Alarma de puerta) hasta que la luz indicadora se encienda. Esta alarma sonará si cualquiera de la puerta estuviera abierta por más de 3 minutos. La luz y el sonido cesan automáticamente al cerrarse la puerta. En el caso de los modelos con pantalla LCD, aparece una pantalla emergente. La alarma se detendrá cuando usted toque la pantalla.

#### Modelos con pantalla de LCD:

***Vaya a*** Home, luego a Options, luego a Information and Settings, luego a Settings y luego a Door Alarm

***Active*** presionando ***ON***.

***Desactive*** presionando ***OFF***.

### Llenado preciso

Este dispensador de agua tiene una función que se llama "llenado preciso". Esta función le permite seleccionar la cantidad precisa de agua (tazas u onzas) que desea servir. Los modelos con pantalla de LCD tienen también capacidad para medios litros y litros.

#### En el caso de los modelos con pantalla de LCD:

**Vaya a** Home, luego a Options, luego a Dispenser Options, luego a Precise Fill y por último a Set Amount.

Use los botones de las flechas para seleccionar la cantidad deseada. Presione MORE UNITS (más unidades) para seleccionar entre CUPS (tazas), OUNCES(onzas), PINTS (medios litros) o LITERS (litros).

#### En el caso de los modelos que no tienen pantalla de LCD:

1. Presione la tecla ***WATER*** (Agua).
2. Presione las teclas ***CUPS*** (Tazas) u ***OUNCES*** (Onzas).
3. Seleccione la cantidad precisa de agua que desea servir.

   ***Si seleccionó OUNCES (Onzas)***, presione las flechas a uno de los lados de la pantalla para seleccionar el número de onzas que desea suministrar, entre 1 y 99 onzas.

   ***Si seleccionó CUPS (Tazas)***, presione las teclas de flecha a la izquierda de la pantalla para seleccionar la cantidad de tazas enteras (1 a 16 tazas) y las teclas de flecha a la derecha de la pantalla para seleccionar fracciones de una taza (1/4 a 3/4 de taza).
4. Coloque la taza presionándola contra el brazo y comenzará a salir agua. Se detendrá automáticamente cuando haya terminado de servir la cantidad preestablecida. La pantalla mostrará que no queda agua para suministrar, luego vuelva a configurar.

***NOTA:*** *no deje el dispensador sin vigilancia mientras está sirviendo agua.*

5. Si desea detener el agua antes de llegar a la cantidad especificada, simplemente retire la taza del brazo. La pantalla mostrará la cantidad que no se sirvió.

### Datos importantes de su dispensador

No agregue hielo de charolas o de bolsas en el recipiente. Podría provocar que no salga bien o que no se triture adecuadamente.

Evite los vasos demasiado llenos de hielo y el uso de vasos estrechos o demasiado altos. El hielo amontonado podría obstruir el orificio o hacer que se congele la puerta del orifico de manera que no se pueda abrir. Si hubiera hielo bloqueándolo, desprenda con una cuchara de madera.

Las bebidas y los alimentos no se deberán enfriar rápidamente en el recipiente del hielo. Las latas, botellas o paquetes de comida en el recipiente de hielos podrían causar la obstrucción del dispositivo para hacer hielo o del recipiente.

Para evitar que el hielo dispensado caiga fuera del vaso, ponga el vaso cerca, pero sin tocar, la apertura del dispensador.

Un poco de hielo triturado puede surtir aunque había seleccionado CUBED ICE (cubos de hielo). Esto sucede en ocasiones cuando algunos cubos se canalizan en el triturador.

Después de usar hielo triturado, un poco de agua puede gotear del vertedero.

A veces, se formará un pequeño montón de nieve en la salida del hielo situada en la puerta. Esto es normal y, por regla general, sucede cuando ha dispensado hielo picado repetidamente. La nieve se evaporará por sí misma.

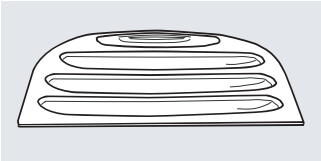

*Área de goteo del dispensador*

## Limpiar el exterior

El pozo dispensador en algunos modelos), por debajo de la parrilla, se debe mantener limpio y seco. El agua que se queda en el pozo puede dejar depósitos. Quite los depósitos agregando vinagre sin diluir en al pozo. Remoje hasta que desaparezcan los depósitos o hasta que se desprendan lo suficiente para quitarlos.

***El brazo del dispensador*** (en algunos modelos). Antes de limpiar, oprima y detenga la tecla ***LOCK CONTROL*** (control de bloqueo) durante 3 segundos. Se limpia con una solución de agua tibia y bicarbonato de sodio—aproximadamente una cucharada (15 ml) de bicarbonato de sodio por cada cuarto (1 litro) de agua. Enjuague completamente con agua y seque.

***Las manijas de la puerta y los ornamentos.*** Se limpian con un paño humedecido con una solución de detergente suave y agua. Seque con un paño suave.

***Los paneles y las empuñaduras de las puertas de acero inoxidable*** (en algunos modelos) pueden ser limpiados con un limpiador para acero inoxidable para usos comerciales como *Stainless Steel Magic*™ *Stainless Steel Magic* está disponible en Ace, True Value, Servistar , HWI y otros establecimientos como estos. Éste también puede ser ordenado llamando al Departamento de Accesorios al 800.626.2002. Solicite la pieza No. WX10X15.

No utilice cera para electrodomésticos sobre el acero inoxidable.

***Mantenga limpio el terminado.*** Limpie con un paño limpio ligeramente humedecido con cera para aparatos de cocina o un detergente suave y agua. Seque y pula con un paño limpio y suave.

*No limpie el refrigerador con un paño sucio para trastes ni con un paño húmedo. Estos podrían dejar residuos que afecten a la pintura. No use estropajos, limpiadores en polvo, blanqueadores ni limpiadores que contengan blanqueador, ya que estos productos podrían rayar y desprender el terminado de pintura.*

## Limpiar el interior

***Para evitar olores,*** deje una caja abierta de bicarbonato de sodio en los compartimientos de alimentos frescos y del congelador.

***Desconecte el refrigerador antes de limpiarlo.*** Si no fuera posible, exprima el exceso de humedad de la esponja o del paño cuando se limpie alrededor de botones, bombillas o controles.

Use agua caliente y una solución de bicarbonato de sodio—aproximadamente una cucharada (15 ml) de bicarbonato de sodio por cada cuarto (1 litro) de agua. Esta solución limpia y neutraliza olores. Enjuague y seque.

***El uso de cualquier solución de limpieza que no sea la recomendada, especialmente aquella que contienen destilados del petróleo, pueden agrietar o dañar el interior del refrigerador.***

*Evite limpiar los entrepaños de vidrio (en algunos modelos) fríos con agua caliente, ya que la extrema diferencia de temperatura puede hacer que se quiebren. Maneje los entrepaños de vidrio con cuidado. Chocar vidrio templado puede hacer que se rompe en pedazos.*

*No lave partes plásticas del refrigerador en el lavaplatos.*

*La bandeja de Enfriar/Descongelar se puede lavar en el lavaplatos.*

## Recomendaciones para conservar sus alimentos

Todos los alimentos que almacenan en su refrigerador deben estar empacados en papel aluminio, plástico o en recipientes con tapa para conservar su frescura y evitar la contaminación cruzada entre los diferentes tipos de alimentos.
La fecha de vencimiento de los alimentos no se modifica por estar congelados, tenga precaución para evitar la duración excesiva de tiempos de congelación de sus alimentos.
Vea la referencia rápida en el cuadro siguiente:

**Carnes rojas:** Páselas del congelador al refrigerador y luego déjelas un tiempo a temperatura ambiente para luego cocinarlas.

**Pescado:** Primero páselo del congelador al refrigerador y cocínelo antes de que se descongele completamente.

**Vegetales:** No espere hasta que se descongelen introdúzcalas directamente en agua hirviendo y cocínelas de forma habitual.

**Frutas:** Pásela del congelador al refrigerador.

Nunca vuelva a congelar los alimentos.
Algunos tipos de hortalizas, frutas y verduras frescas son sensibles al frio y deben ser almacenadas en las bandejas para vegetales.
Para conservar mayor humedad en vegetales de hojas verdes cierre el centro, ábralo para mayor circulación de aire frio y conservar mejor.
Nunca vuelva a congelar los alimentos ya descongelados para evitar riesgos de descomposición.

Los alimentos que van a ser congelados no deben ser colocados en contacto directo con alimentos que están solamente almacenados.
Puede ser necesario reducir la cantidad que va a ser congelada si la congelación de cada día es anticipada.
Las bebidas efervescentes no deben ser almacenadas en compartimientos de baja temperatura.
Algunos productos tales como partículas de hielo no deben ser consumidas muy frías.
Una elevación de temperatura de los alimentos congelados durante la descongelación puede acortar la vida útil del producto.
Para prevenir una excesiva elevación en la temperatura de alimentos congelados mientras se descongela el refrigerador tome las precauciones necesarias como, por ejemplo, envolverlos en papel periódico.

***Guía de conservación de alimentos congelados***

| Tiempo | 1 mes | 3 meses | 6 meses | 9 meses | 12 meses |
|---|---|---|---|---|---|
| Alimentos | Embutidos, jamón, helados, postres | Pescados, mariscos, camarones, langostinos. | Carne de cerdo | Pulpa de fruta, verduras | Pollo, carne de res. |

**Nota:** una elevación de temperatura de los alimentos congelados durante la descongelación puede acortar la vida útil del producto.

## Atrás del refrigerador

Se deberá tener cuidado al retirar el refrigerador de la pared. Todos los tipos de recubrimiento de pisos se pueden dañar, sobre todo los recubrimientos acojinados y los que tienen superficies repujadas.

Jale el refrigerador en forma recta y empuje nuevamente para devolverlo a su posición. Mover el refrigerador en dirección lateral puede causar daños al recubrimiento del piso o al refrigerador .

*Al empujar el refrigerador a su lugar, asegúrese de no pasar sobre el cable eléctrico ni sobre la línea de alimentación del dispositivo para hacer hielos (en algunos modelos).*

## Preparación para vacaciones

En el caso de vacaciones o ausencias prolongadas, quite los alimentos y desenchufe el refrigerador . Limpie el interior con solución de bicarbonato de una cucharada (15 ml) de bicarbonato por un cuarto (1 litro) de agua. Deje abiertas las puertas.

Coloque el interruptor de alimentación eléctrica del dispositivo automático para hacer hielo en la posición ***O (apagado)*** y cierre el suministro de agua al refrigerador.

Si la temperatura pueda llegar al punto de congelación, haya una persona calificada para desaguar el sistema del suministro de agua (en algunos modelos) para evitar daños a la propiedad causados por inundación.

## En caso de mudanza

Asegure todos los elementos sueltos como entrepaños y recipientes pegándolos con cinta adhesiva en su lugar para evitar daños.

Al usar una carretilla para mover el refrigerador , no haga descansar la parte frontal o trasera del refrigerador contra la carretilla. Esto podría dañar el refrigerador. Manéjelo sólo desde los laterales del refrigerador .

*Asegúrese de que el refrigerador se coloque en posición vertical durante la mudanza.*

## Recomendaciones para el ahorro de energía

No sobrellene de alimentos el refrigerador, deje espacio entre ellos, y utilice las parrillas que se suministran para soportarlos, de esta forma facilita la circulación de aire necesaria y previene un bajo rendimiento.
No ubique el refrigerador cerca de fuentes de calor (hornos, estufas, aires acondicionados o los rayos directos del sol) ya que este afecta el rendimiento, temperatura interior y consumo de energía.

Abra la puertas el menor número de veces posible.
Compruebe que la puerta permanezca bien cerrada.

## Fallas de energía

Durante las primeras 4 horas, la temperatura no varia de manera importante. Si el apagón persiste por mas de 6 horas, meta bolsas de hielo en ambos compartimentos. En cualquier caso, evite abrir las puertas del aparato. Si la tensión eléctrica fluctúa, desconecte el refrigerador hasta el suministro se normalice.

# Reemplazo de bombillas incandescentes.

*El colocar el control en posición **OFF** (apagado) no quita la corriente del circuito de la luz.*

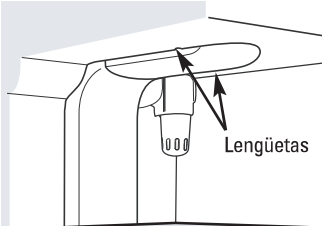


O

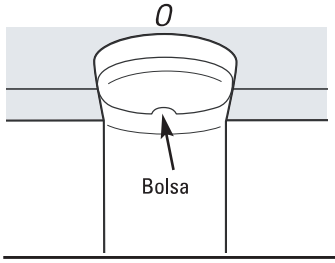


### Compartimento del refrigerador—Luz superior.

1. Desenchufe el refrigerador.
2. Las bombillas están situadas en la parte superior del compartimento, dentro de la cubierta de la luz. En algunos modelos, es necesario retirar un tornillo de la parte frontal de la cubierta de la luz. En otros modelos retirar un tornillo en la bolsa en la parte posterior de la cubierta.
3. Para retirar el protector de la luz, en algunos modelos, presione las pestañas en el protector y deslice hacia delante y afuera. En otros modelos, sólo deslice hacia delante y afuera.
4. Tras reemplazar la bombilla con una bombilla incandescente de electrodoméstico del mismo voltaje o inferior, vuelva a colocar la cubierta de la luz y los tornillos (en algunos modelos). Al reemplazar la cubierta de la luz, asegúrese de que las lengüetas de la parte trasera de la cubierta quepan en las ranuras de la parte trasera del emplazamiento de la cubierta de la luz.
5. Vuelva a enchufar el refrigerador a la corriente.

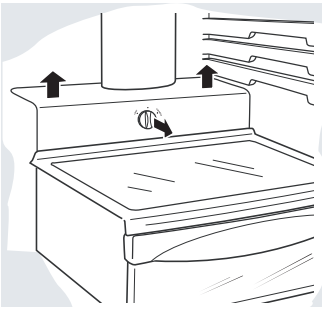

### Compartimento del refrigerador—Luz inferior.

*Esta luz está situada por encima de la gaveta superior.*

1. Desenchufe el refrigerador.
2. Retire el mango de control de la gaveta convertible de carne jalando directamente hacia fuera.
3. Levante la cubierta de la luz y jale de ella.
4. Después de reemplazar la bombilla con una bombilla incandescente de electrodoméstico del mismo voltaje o inferior, reemplace la cubierta y el mango.
5. Vuelva a enchufar el refrigerador a la corriente.

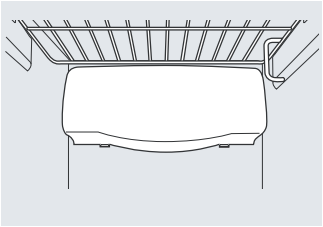

### Compartimento del congelador

1. Desenchufe el refrigerador.
2. Retire el entrepa ño justo por encima de la cubierta de luz. (El entrepaño será más fácil de quitar si se vacía primero.) En algunos modelos, tendrá que retirarse un tornillo de la parte superior de la cubierta de la luz.
3. Para quitar la cubierta, presione en los lados y levántela hacia arriba y afuera.
4. Reemplace la bombilla con una bombilla incandescente de electrodoméstico, del mismo voltaje o inferior, y reinstale la cubierta de la luz, asegúrese de que las lengüetas superiores hacen clic en su lugar de forma segura. Vuelva a colocar el tornillo (en algunos modelos).
5. Vuelva a instalar el entrepaño y enchufe el refrigerador de nuevo.

### Dispensador *(en algunos modelos)*

1. Desenchufe el refrigerador.
2. La bombilla está situada en el dispensador bajo el panel de control. Quite la bombilla girándola en sentido contrario a las agujas del reloj.
3. Cambie la bombilla con una bombilla incandescente del mismo tamaño y voltaje.
4. Vuelva a enchufar el refrigerador a la corriente.

### Reemplazo de Luminarias

Si requiere remplazar las luminarias de LEDs, contacte al Servicio Técnico. Consultar la última página de este manual para identificar al proveedor Serviplus de su localidad.

# Molduras y paneles decorativos.

*Para los modelos "CustomStyle™"*

***Leer las instrucciones técnicas antes de instalar este artefacto.***

## Antes de que empiece

*Algunos modelos están equipados con molduras que le permiten instalar paneles en las puertas. Puede usted ordenar los paneles decorativos precortados en negro, blanco, bisqué o de acero inoxidable en Parts and Accessories (partes y accesorios), 800.626.2002 o puede añadir paneles de madera para que hagan juego con los gabinetes de su cocina.*

### Paneles de menos de 1/4" (6 mm) de espesor

Cuando instale paneles de madera de menos de 1/4" (6 mm) de espesor, necesita crear un panel de relleno, tal como un cartón de 1/8" (3 mm) de espesor, que se ajuste entre el frente de la puerta y el panel de madera para obtener un ajuste apropiado. Si usted está instalando los paneles decorativos precortados, los paneles precortados de relleno se incluyen en el juego. El espesor combinado del panel decorativo o de madera y del panel de relleno debe ser de 1/4" (6 mm).

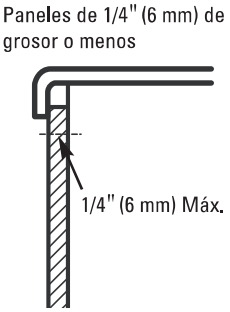


### Panel de 3/4" (19 mm) o panel levantado

Puede utilizarse un diseño de panel levantado, atornillado o pegado a un soporte posterior de 1/4" (6 mm) de espesor, o una tabla guía de 3/4" (19 mm). La porción levantada del panel debe fabricarse de manera que permita un espacio de por lo menos 2" (5,1 cm) desde el lado de la manija para permitir que entren las puntas de los dedos.

Paneles más gruesos que 1/4" (6 mm), hasta 3/4" (19 mm) Máx., requerirán que el perímetro externo de 5/16" (8 mm) del panel no sea más grueso que 1/4" (6 mm).

*Limitaciones de peso para los paneles sobre medida:*
*Alimentos frescos 38 libras (17 kg) máximo*
*Puerta del congelador 28 libras (13 kg) máximo*

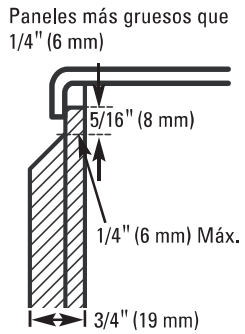


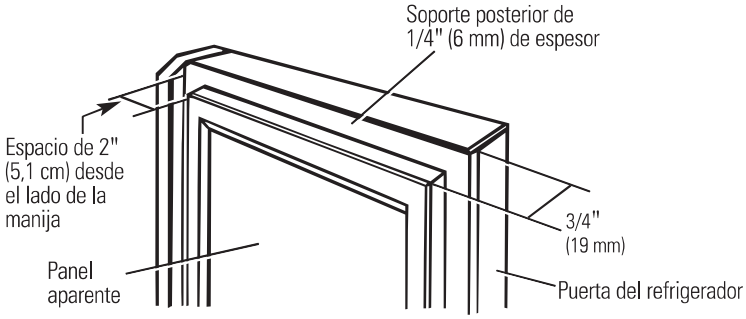

# Molduras y paneles decorativos.

## 23' Dimensiones de los paneles precortados

Las áreas superiores de los paneles necesitan recortarse.

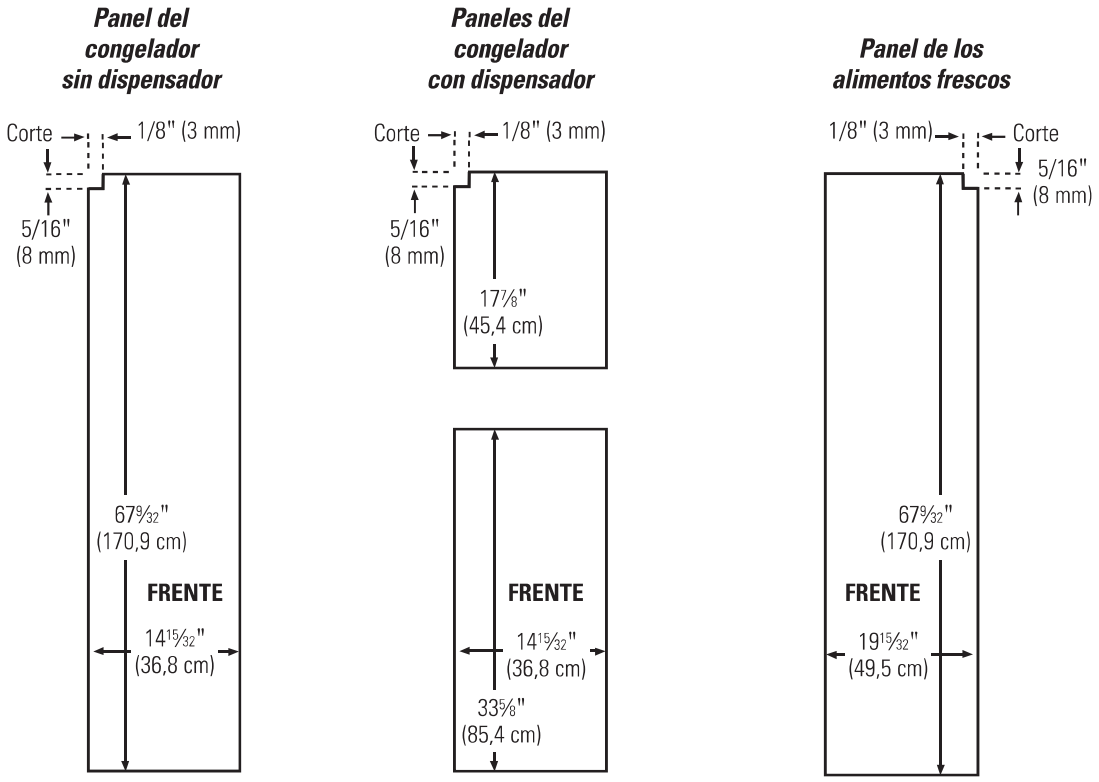


## 25' Dimensiones CustomStyle™ de los paneles precortados

Las áreas superiores de los paneles necesitan recortarse.

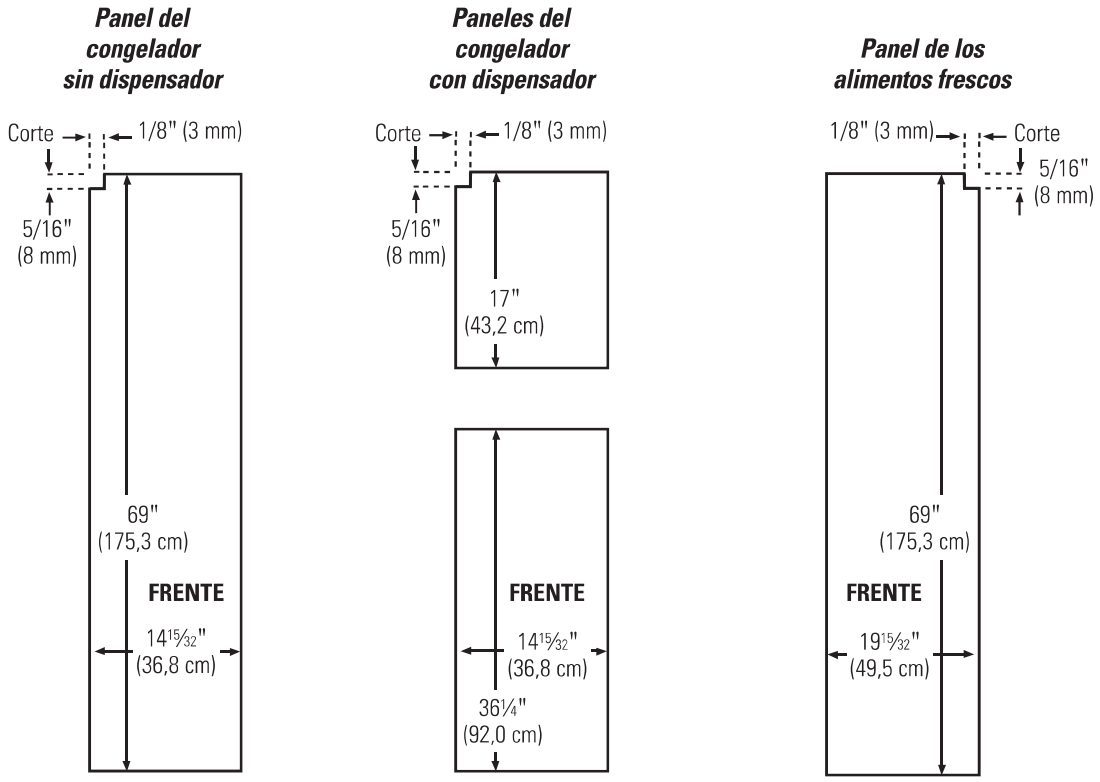

# Cómo insertar los paneles de la puerta.

***Lea las instrucciones completamente y debidamente.***

## ❶ *Inserte el panel del congelador y panel de los alimentos frescos.*

Con cuidado empuje el panel superior del congelador hasta que se deslice en la ranura detrás de la manija de la puerta. Presione el panel de relleno hacia dentro detrás del panel decorativo (esto se requiere en algunos de los paneles para puerta). Repita la operación para el panel de los alimentos frescos.

Si su modelo tiene un dispensador, este paso es aplicable sólo para el panel de alimentos frescos y el panel superior del congelador.

## ❷ *Inserte el panel inferior del congelador (en modelos con dispensadores).*

Con cuidado presione el panel hasta que éste se deslice en la ranura detrás de la manija de la puerta. Presione el panel de relleno detrás del panel decorativo (esto se requiere en algunos de los paneles para puerta).

## ❸ *Sujete la moldura superior de las puertas del congelador y de los alimentos frescos.*

La moldura superior puede encontrarse en el interior del compartimento del refrigerador.

Con un Torxdriver T-20, sujete la moldura superior, usando dos tornillos en cada parte de la moldura superior, en la parte superior de cada puerta. Apriete solamente con las manos. Cerciórese de que la parte superior de cada panel ajusta cómodamente detrás de la tapa de la moldura superior.

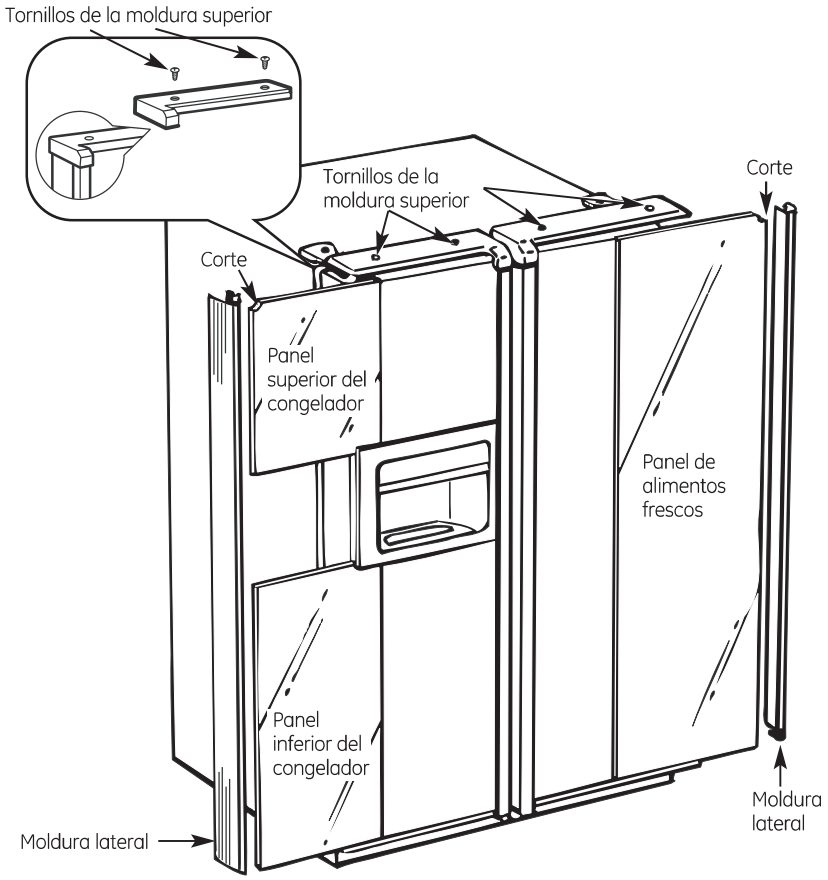

### 4 Instalación de la moldura lateral.

Estas piezas quedan dentro de la manija de la puerta del refrigerador.

*No retire la película protectora al exterior de la moldura lateral sino hasta que haya quedado instalada la moldura lateral.*

Acomode la parte inferior de la moldura lateral debajo de la moldura de la parte inferior como se ilustra.

Sujete la moldura lateral contra la cara delantera de los paneles decorativos y sujete la moldura lateral debajo de la moldura superior. Asegúrese de que la moldura lateral magnéticamente pegada tenga el relleno adecuado y que quede satisfecho con el aspecto de todas las partes.

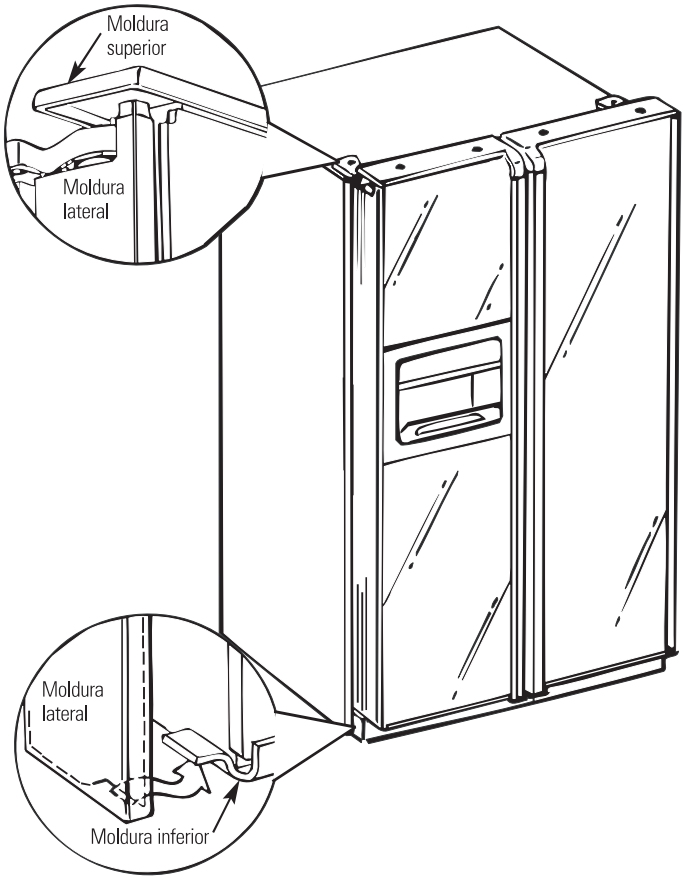

# Instrucciones para la Instalación

## ANTES DE INICIAR

**Leer las instrucciones técnicas antes de instalar este artefacto.**

- **IMPORTANTE** — Guarde estas instrucciones para uso del inspector local.
- **IMPORTANTE** — Observe todos los códigos y órdenes de ley.
- **Nota al instalador –** Asegúrese de dejar estas instrucciones con el consumidor.
- **Nota al consumidor –** Conserve estas instrucciones para referencia futura.
- **Nivel de destreza –** La instalación de este aparato requiere de destrezas mecánicas básicas.
- **Tiempo de ejecución –** Instalación del refrigerador 30 minutos
  Instalación de la línea de agua 30 minutos
- La instalación apropiada es la responsabilidad del instalador.
- La falla del producto debido a una instalación inadecuada no está cubierta por la garantía.

**Si el refrigerador ya ha sido instalado, remueva la parrilla base (Ver el Paso 2 en *Cómo mover el Refrigerador*), entonces pase al Paso 5 en *Cómo instalar el Refrigerador*.**

⚠ **ADVERTENCIA -** La instalación de la línea de agua únicamente puede realizarse con la ayuda de una herramienta a través de un técnico calificado.

## PREPARACIÓN

### SUMINISTRO DE AGUA HACIA LA MÁQUINA DE HIELOS

Si el refrigerador tiene una máquina de hielos, se tendrá que conectar a una tubería de agua potable fría.

⚠ **ADVERTENCIA–** Conectar únicamente al suministro de agua potable.

## HERRAMIENTAS QUE USTED NECESITARÁ

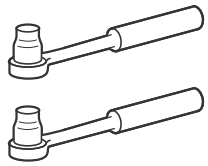

Cubo de 3/8" y 5/16"

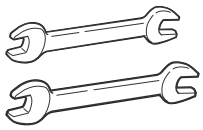

Llave de 1/2" y 7/16"

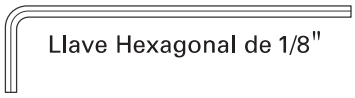

Llave Hexagonal de 1/8"

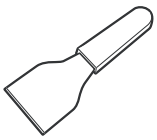

Cuchilla plástica de masilla

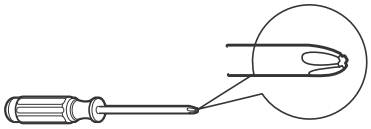

Destornillador Phillips

# CÓMO MOVER EL REFRIGERADOR

## 1 CÓMO CARGAR EL REFRIGERADOR EN UNA CARRETILLA DE MANO

Deje toda la cinta adhesiva y las almohadillas hasta que el refrigerador llegue a su destino final.

Para mover el refrigerador use una carretilla de mano con almohadillas. Coloque el refrigerador en el centro de la carretilla y asegúrelo con un cinturón de seguridad alrededor del refrigerador. **NO LA APRIETE DEMASIADO.**

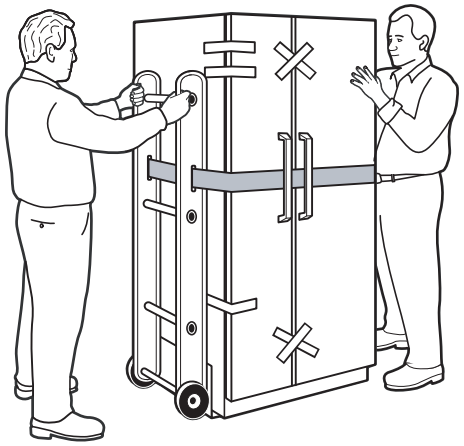

## 2 REMUEVA LA BASE DE LA PARRILLA

Remueva la parrilla removiendo los dos tornillos de cabeza Phillips.

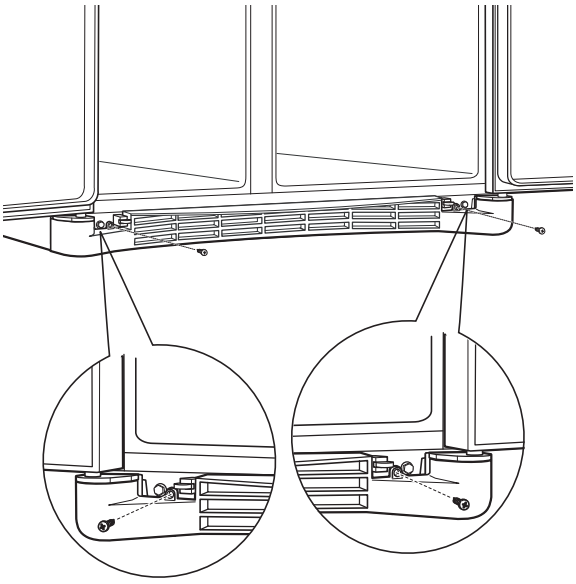

Si el refrigerador debe pasar por alguna entrada menor de 38" de ancho, entonces las puertas deben ser removidas. Proceda al paso 3.

**NO REMUEVA las manijas.**

Si todas las entradas son más anchas de 38  pase a *Cómo instalar el refrigerador*.

## 3 DESCONECTE EL ACOPLAMIENTO DE AGUA (en algunos modelos)

**Si el refrigerador tiene un dispensador de agua,** eso significa que hay una línea de agua que viene desde el gabinete hacia la bisagra del fondo de la puerta del congelador que debe ser desconectada.

Para desconectarla, empuje hacia adentro sobre el collarín blanco del acoplamiento y entonces extraiga la tubería.

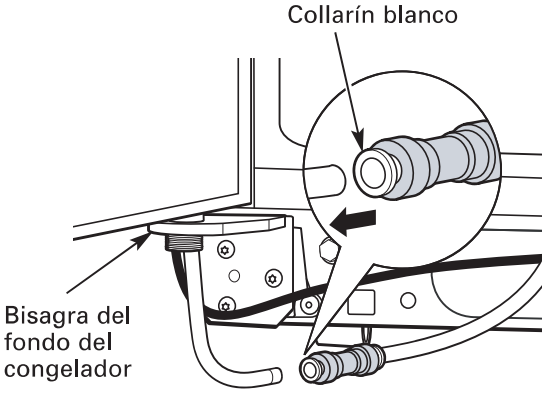

## 4 DESCONECTE EL ACOPLAMIENTO ENERGÉTICO (en algunos modelos)

**Si el refrigerador tiene un dispensador de agua,** hay una línea de suministro eléctrico (alambrado) desde el gabinete hacia la bisagra del fondo de la puerta del congelador que debe ser desconectado.

Para desconectar, separe el acoplador.

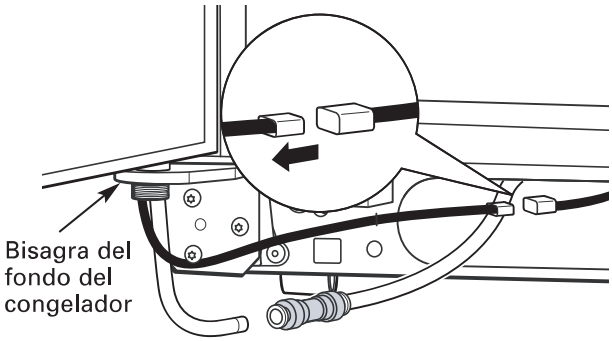


## 5 DESCONECTE LOS CONECTADORES ELÉCTRICOS (en algunos modelos)

**Si el refrigerador tiene un centro para refrescar,** hay conectadores eléctricos (alambrados) desde el gabinete hasta la bisagra del fondo del refrigerador que deben ser desconectados.

Para desconectar, separe cada conectador.

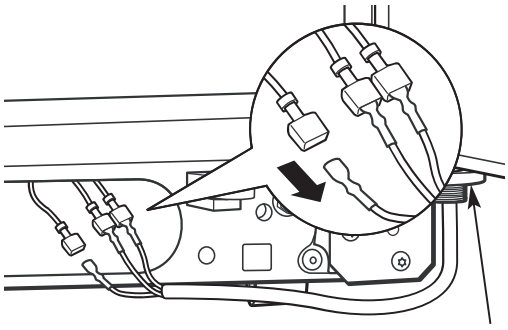


## 6 CIERRE LAS PUERTAS DEL CONGELADOR Y DEL REFRIGERADOR

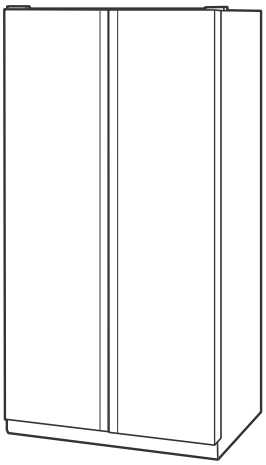

## 7 REMUEVA LA PUERTA DEL CONGELADOR

**A** Remueva la cubierta de la bisagra superior de la puerta del congelador apretándola y levantándola o simplemente levantándola por uno de sus costados con una cuchilla plástica de masilla.

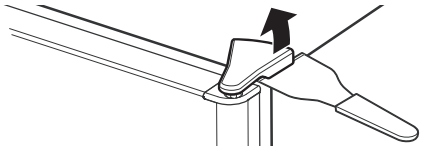

**B** Remueva los dos tornillos de cabeza hexagonal de 5/16" ó 1/8" entonces levante la bisagra hacia arriba para liberarla del pasador de la bisagra.

**C** Abra la puerta del congelador a 90.°

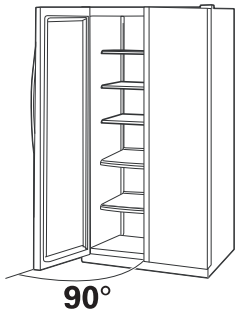

# CÓMO MOVER EL REFRIGERADOR (CONT.)

## 7 REMUEVA LA PUERTA DEL CONGELADOR (cont.)

D Mientras una persona levanta lentamente la puerta del congelador y la libera de la bisagra del fondo, una segunda persona debe, con cuidado, guiar la línea de agua y la línea energética (alambrado) a través de la bisagra del fondo.

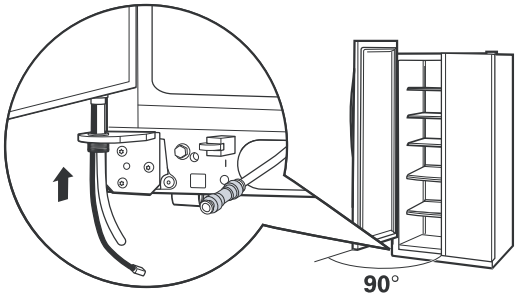


E Coloque la puerta en una superficie donde no se ralle con la parte interna hacia arriba.

## 8 REMUEVA LA PUERTA DEL REFRIGERADOR

A Remueva la cubierta de la bisagra superior de la puerta del refrigerador (si viene equipado) apretándola y levantándola o levantándola por uno de sus costados con una cuchilla plástica de masilla.

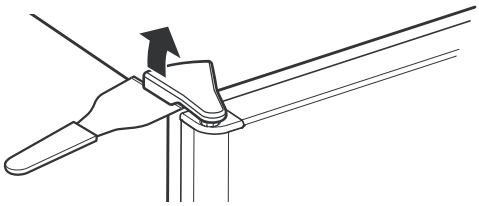

## 8 REMUEVA LA PUERTA DEL REFRIGERADOR (cont.)

B Remueva los dos tornillos de cabeza hexagonal de 5/16" ó 1/8", entonces levante la bisagra hacia arriba para liberarla del pasador de la bisagra.

C Abra la puerta del refrigerador a 90.°

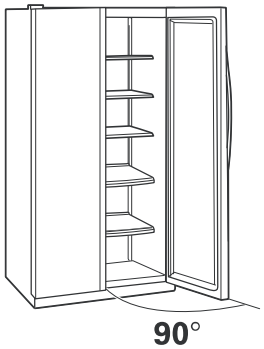


### ☐ Nota

Las bisagras superior e inferior, tienen un recubrimiento (pintura orgánica) como acabado estético, al realizar limpieza en esa zona asegúrese que sea con un paño suave, y de esta manera evitar que se rayen.

## 8 REMUEVA LA PUERTA DEL REFRIGERADOR (cont.)

D Levante la puerta del refrigerador y libérela de bisagra del fondo.

**Si el refrigerador tiene un centro para refrescar,** una persona levanta lentamente la puerta del congelador y la libera de la bisagra del fondo, mientras una segunda persona, con cuidado, guia la línea de agua y la línea energética (alambrados) a través de la bisagra del fondo.

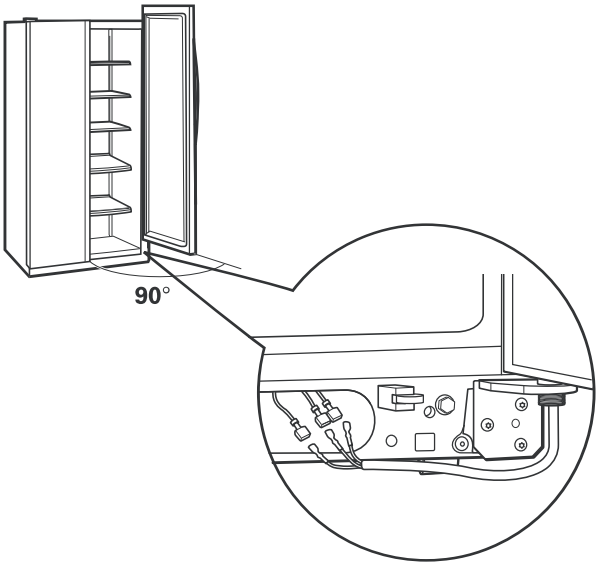


Modelos con centro para refrescar solamente

E Coloque la puerta en una superficie donde no se ralle con la parte interna hacia arriba.

## 9 CÓMO REEMPLAZAR LAS PUERTAS

Para reemplazar las puertas simplemente de reversa a los pasos del 3 al 8.

***Sin embargo, note lo siguiente:***

- Cuando se encuentre bajando las puertas hacia la bisagra del fondo, cerciórese de que una segunda persona guíe, con mucho cuidado, la tubería y el alambrado a través de los agujeros de las bisagras.
- Cuando se encuentre conectando la línea de agua, cerciórese de insertar la tubería hasta el máximo indicado por la marca.

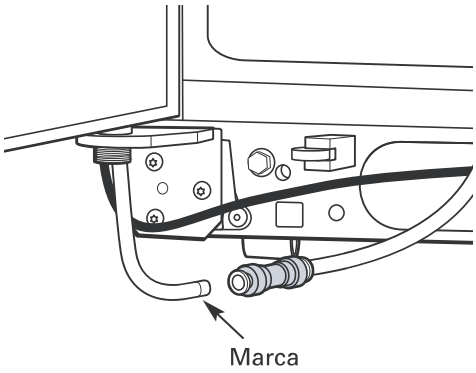


- No pellizque la tubería o el alambrado mientras se encuentre remplazando las puertas en las bisagras del fondo.
- Cuando se encuentre conectando la línea energética, (en los modelos con centro para refrescar solamente), cerciórese de que los conectadores están todos asentados juntos.

# CÓMO INSTALAR EL REFRIGERADOR

## LOCALIZACIÓN DEL REFRIGERADOR

- No coloque el refrigerador donde la temperatura esté por debajo de 60° F (16° C) porque no operará con la suficiente frecuencia como para mantener las temperaturas apropiadas.
- No instale el refrigerador donde la temperatura esté por encima de 100° F (37° C) porque no funcionará apropiadamente.
- Instálelo en un piso suficientemente resistente como para soportar todo su piso.

## ESPACIO

Permita los siguientes espacios para lograr una instalación fácil, una circulación apropiada del aire y conexiones eléctricas y de plomería.

| | CustomStyle™ de 23'/25' | 23' (33" de ancho), 25', 26', 27', 29' |
|---|---|---|
| **Lados** | 1/8" (4 mm) | 1/8" (4 mm) |
| **Superior** | 1" (25 mm) | 1" (25 mm) |
| **Posterior** | 1/2" (13 mm) | 1" (25 mm) |

## DIMENSIONES Y ESPECIFICACIONES

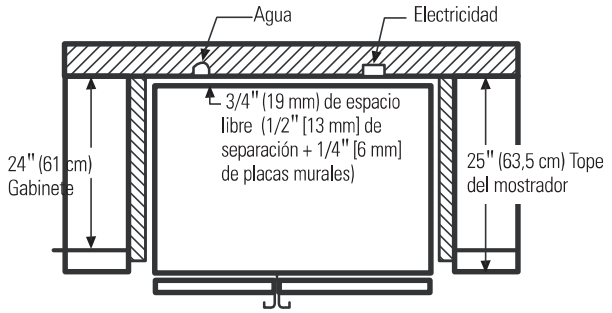


## DIMENSIONES Y ESPECIFICACIONES (para modelos CustomStyle™ de 23')

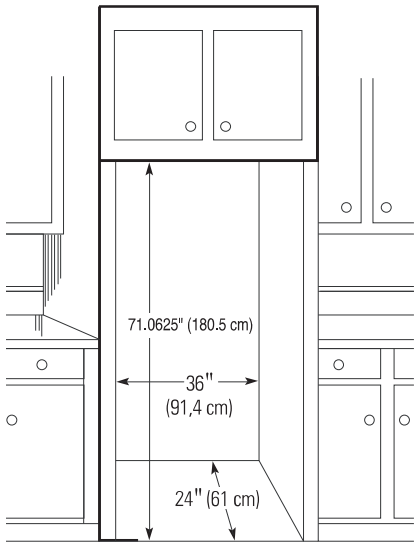


## DIMENSIONES Y ESPECIFICACIONES (para modelos CustomStyle™ de 25')

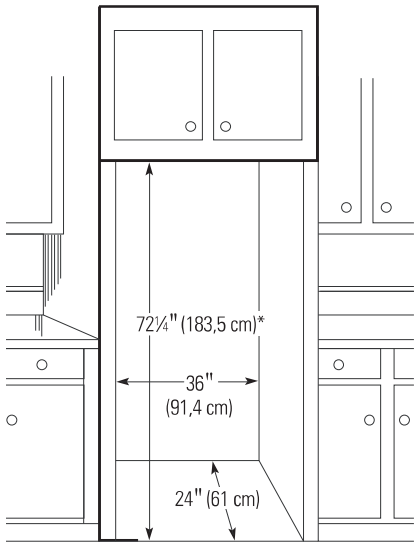


*Se requieren 72¼" (183.5 cm) para un ajuste completo de las ruedas de movilidad. Si los gabinetes instalados por encima del refrigerador tienen puertas niveladas con la parte superior de la abertura para el refrigerador, entonces se requieren 1/8" adicionales para permitir espacio para que las puertas del gabinete se abran libremente.

## 1 CÓMO CONECTAR EL REFRIGERADOR A LA LÍNEA DE AGUA DE LA CASA (en los modelos con máquina de hielos y dispensador)

Se requiere un suministro de agua fría para la operación de la máquina de hielos y el dispensador. Si no existe un suministro de agua fría, usted necesitará hacer una. Ver la sección Cómo instalar una línea de agua fría.

**NOTAS:**

- Antes de hacer la conexión, cerciórese de que el cable eléctrico del refrigerador no esté conectado al interruptor de la pared.
- Si el refrigerador no tiene un filtro de agua, recomendamos que instale uno si su suministro de agua tiene arena o partículas que pudieran obstruir la pantalla de la válvula de agua del refrigerador. Instálelo en la línea de agua cerca del refrigerador.

A **Si usted está usando tubería de cobre,** coloque una tuerca de compresión y un casquillo (manga) en el extremo de la tubería que viene del suministro de agua fría de la casa.

B **Si está usando una tubería de cobre,** inserte el extremo de la tubería en la conexión del refrigerador, en la parte posterior del refrigerador, hasta donde sea posible. Mientras sostiene la tubería, apriete el accesorio.

C Apriete la tubería en la abrazadera proporcionada para sostenerla en su posición. Es posible que usted necesite levantar la abrazadera haciendo palanca.

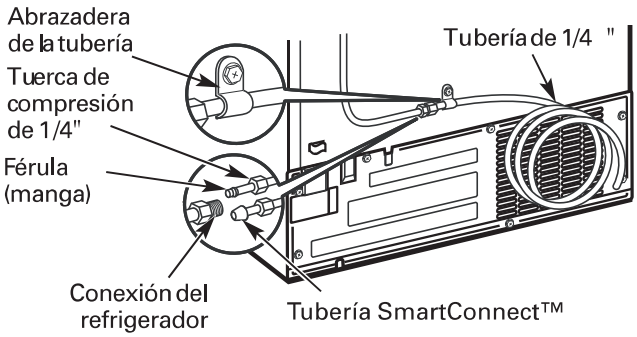


## 2 ACTIVE

Haga pasar la corriente de agua en la válvula de cierre (el suministro de agua de la casa) e inspeccione en busca de fugas

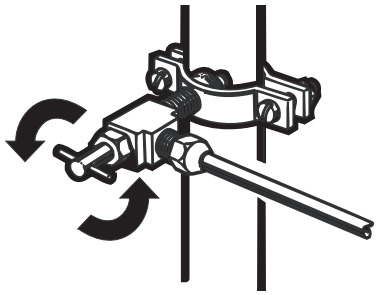

## 3 CONECTE EL REFRIGERADOR

Antes del conectar el refrigerador cerciórese de que el interruptor de la máquina de hielos está colocada en la posición **0 (apagado)** .

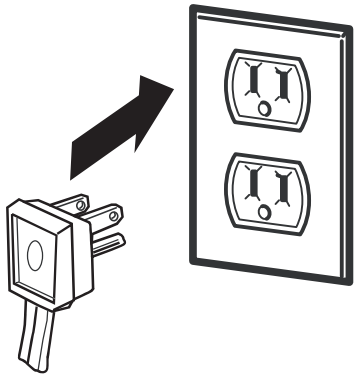

Ver la información adjunta sobre la conexión a tierra del cable eléctrico.

NOTA: Esta imágen puede variar con la de su producto.

# COMO INSTALAR EL REFRIGERADOR (CONT.)

## 4 COLOQUE EL REFRIGERADOR EN SU LUGAR

Mueva el refrigerador a su destino final.

## 5 CÓMO NIVELAR EL REFRIGERADOR

El refrigerador puede nivelarse ajustando los rodillos localizados cerca de las bisagras inferiores.

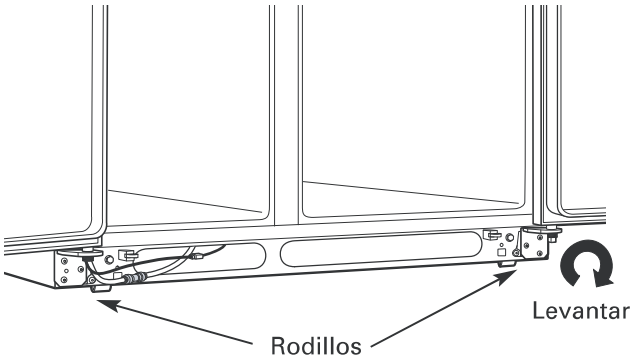


**Los rodillos tienen tres propósitos**:

- Los rodillos se ajustan para que la puerta cierre con facilidad cuando esté medio abierta. (Levante el frente aproximadamente 5/8" [16 mm] del piso.)
- Los rodillos se ajustan para que el refrigerador esté colocado firmemente en el piso y no tambalee.
- Los rodillos se ajustan para que el refrigerador pueda ser alejado de la pared en momentos de limpieza.

**Para ajustar los rodillos en los modelos de 23' (33" de ancho), 25', 26', 27' y 29 '**:

- Gire los tornillos de ajuste del rodillo **en sentido de las agujas del reloj para levantar** el refrigerador, y **en contra de las agujas del reloj para bajarlo.** Use una llave o un cubo de cabeza hexagonal de 3/8" o una llave ajustable.

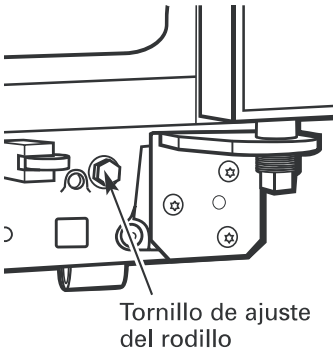


## 5 CÓMO NIVELAR EL REFRIGERADOR (cont.)

**Para ajustar los rodillos en los modelos CustomStyle™ de 23'/25'**:

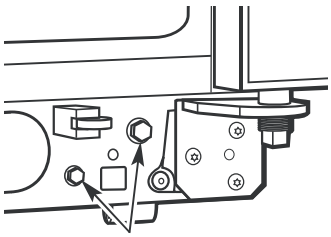


Gire los tornillos de ajuste del frente **en sentido de las agujas del reloj para levantar** el refrigerador, y **en contra de las agujas del reloj para bajarlo.** Use una llave hexagonal de 3/8" con extensión o una llave ajustable.

Estos modelos también tienen rodillos ajustables posteriores para que usted pueda alinear el refrigerador con los gabinetes de la cocina. Use una llave hexagonal de 3/8" con extensión para girar los tornillos posteriores—**en sentido de las agujas del reloj para levantar** el refrigerador, y **en contra de las agujas del reloj para bajarlo.**

## 6 CÓMO NIVELAR LAS PUERTAS

Ajuste la puerta del refrigerador para que las puertas estén niveladas en la parte superior.

**Para linear:**

A Usando una llave de 7/16", gire el tornillo ajustable de la puerta hacia la derecha para levantar la puerta, y a la izquierda para bajarla.

**NOTA:** Un tapón de nilón, empotrado en las roscas del pasador, evita que el pasador gire a no ser que se use una llave.

B Después de una o dos vueltas de la llave, abra y cierre la puerta del refrigerador y cerciórese de que están alineadas en la parte superior.

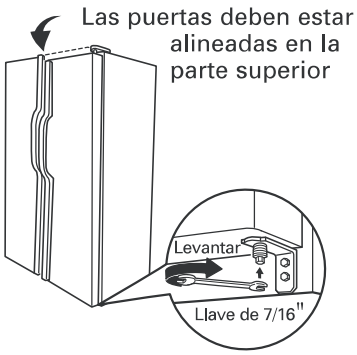

## 7 REEMPLACE LA PARRILLA DE LA BASE

Reemplace la parrilla de la base instalando los dos tornillos de cabeza Phillips.

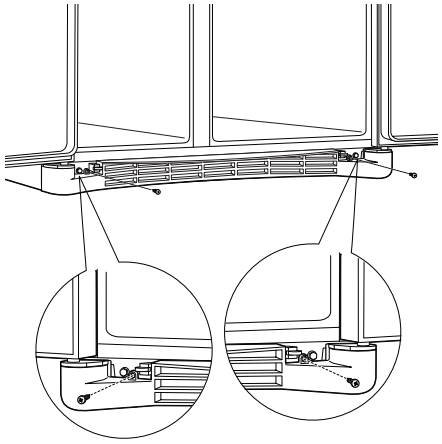

## 8 AJUSTE LOS CONTROLES

Ajuste los controles donde se recomienda.

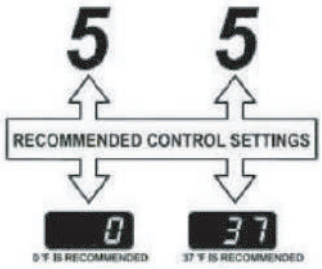


## 9 INICIE LA MÁQUINA DE HIELOS

Fije el interruptor de la máquina de hielos en la posición **I (encendido)**. La máquina de hielos no no empezará a operar hasta que alcance su temperatura de operación de 15°F (-9°C) o menor. Luego, empezará a operar automáticamente. Será necesario de 2 a 3 días para que se llene el cubo de hielo.

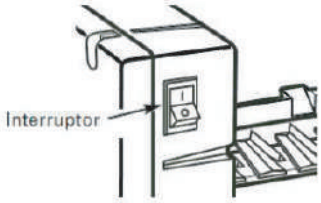


**NOTA:** En condiciones de menor presión del agua, la válvula de agua puede encenderse hasta 3 veces para suministrar agua a la máquina de hielos.

## DIMENSIONES

| | 29 | 27 | 25 / 26 | 23 |
|---|---|---|---|---|
| A* | 1733 mm | 1733 mm | 1733 mm | 1733 mm |
| B | 908 mm | 908 mm | 908 mm | 908 mm |
| C** | 912 mm | 879 mm | 879 mm | 738 mm |
| D | 1261 mm | 1271 mm | 1271 mm | 1156 mm |
| E | 1273 mm | 1255 mm | 1247 mm | 1232 mm |
| F | 1051 mm | 1093 mm | 1099 mm | 989 mm |
| G | 1386 mm | 1381 mm | 1381 mm | 1361 mm |
| H | 1140 mm | 1150 mm | 1149 mm | 1023 mm |

* La altura no incluye las bisagras.
**La profundidad incluye las asas.

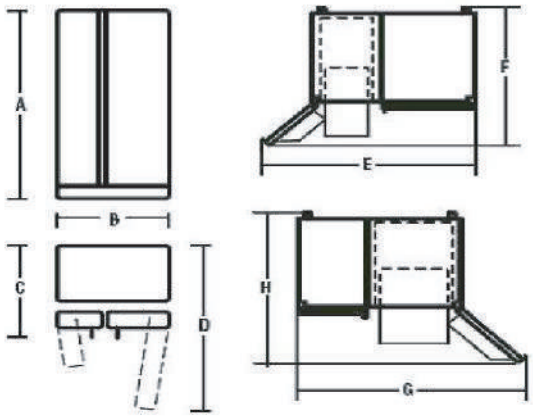


Disponga el siguiente espacio para una fácil instalación, apropiada circulación del aire y conexiones de fontanería y eléctricas:

| | 23’ | 25’, 26’, 27’ y 29’ |
|---|---|---|
| • Lados: | 4 mm | 4 mm |
| • Parte superior: | 25 mm | 25 mm |
| • Parte posterior: | 13 mm | 25 mm |

**NOTA:**
1. El espacio requerido en uso para todos los productos es: (según tabla).
2. Las puertas no son reversibles (aplica para todos los modelos).

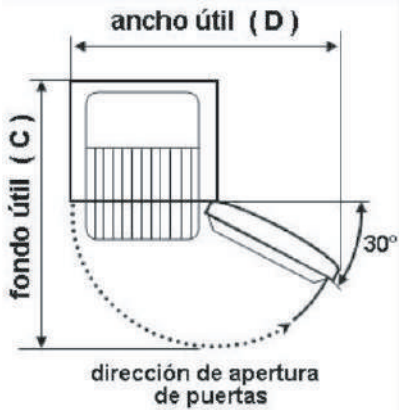

# CÓMO INSTALAR LA TUBERÍA DEL AGUA (MODELOS CON MÁQUINA DE HIELOS Y DISPENSADOR)

## ANTES DE INICIAR

Los kits de cobre recomendados para el suministro de agua son WX8X2, WX8X3 o WX8X4, dependiendo de la cantidad de tubería necesaria. Las tuberías plásticas aprobadas para el suministro.

Al conectar su refrigerador a un Sistema de Agua de Ósmosis Inversa de DREAN, la única instalación aprobada es con un kit de Ósmosis Inversa de DREAN. Para otros sistemas de agua de ósmosis inversa, siga las instrucciones del fabricante.

Si el suministro de agua hacia el refrigerador es desde un Sistema de Filtro de Agua de Ósmosis Inversa y el refrigerador también tiene un filtro de agua, use el tapón de derivación del filtro del agua del refrigerador. Usar el cartucho de filtro del agua del refrigerador en en conjunto con el filtro de Ósmosis inversa puede resultar en cubos de hielo huecos y en un flujo de agua más lento del dispensador del agua.

Esta instalación de la tubería del agua no está garantizada por el fabricante del refrigerador o de la máquina de hielos. Siga estas instrucciones cuidadosamente para minimizar el riesgo de un daño costoso por fuga de agua.

El martilleo del agua (agua golpeando contra la tubería) en la tubería de la casa puede causar daños a las partes del refrigerador y conducir a un goteo o inundación por agua. Llame a un plomero calificado para corregir el martilleo del agua antes de instalar la tubería del agua el refrigerador.

Para evitar quemaduras y daños con el producto, no conecte a la tubería del agua caliente.

Si usa el refrigerador antes de conectar la tubería, asegúrese de que el interruptor de corriente de la máquina de hielos esté en la posición **O (apagado)**.

No instale la tubería de la máquina de hielos en lugares donde la temperatura caiga por debajo del nivel de congelamiento.

Al usar cualquier aparato eléctrico (como un taladro eléctrico) durante la instalación, asegúrese de que el aparato esté aislado o conectado de manera que evite el peligro de una descarga eléctrica, o en su caso que opere con baterías.

Todas las instalaciones se deben realizar según los requisitos del código local de plomería.

## QUÉ NECESITA

- **Kit de tubería de cobre para el refrigerador**, 1/4” de diámetro externo para conectar el refrigerador al suministro de agua. Si usa cobre, asegúrese de que ambos extremos de la tubería se corten uniformemente.

Para determinar la cantidad de tubería que necesita, mida la distancia desde la válvula del agua en la parte posterior del refrigerador hasta el tubo de suministro de agua. Luego agregue 8’ (2,4 m). Asegúrese de que haya suficiente tubería adicional, aproximadamente 2,4m (8’) enrollado en tres vueltas de 25cm (10”) de diámetro para permitir que el refrigerador se pueda mover de la pared después de la instalación.

Asegúrese de que el kit le permita al menos 2,4m (8’) como se describe arriba.

**Nota: No use ninguna otra tubería plástica para el suministro del agua ya que la tubería está bajo presión todo el tiempo. Ciertos tipos de plástico se fracturarán o se romperán con el tiempo y causarán daños debido fugas de agua.**

- **Un kit de suministro de agua DREAN.** (contiene tubería, válvula de apagado y accesorios enumerados abajo) está disponible a un costo adicional en su tienda o por medio de Partes y Accesorios, 800.626.2002.
- **Un suministro de agua fría.** La presión del agua debe estar entre 276-827 kPa (40 y 120 p.s.i.).
- **Taladro eléctrico.**
- **Llave de 1/2” o ajustable.**
- **Destornillador plano y de estrella.**

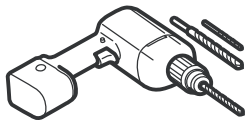

## QUÉ NECESITA (CONT.)

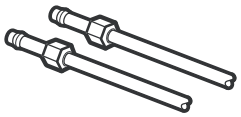

- **Dos tuercas de compresión de 1/4" de diámetro exterior y 2 férulas (mangas)**—para conectar la tubería de cobre a la válvula de apagado y la válvula del agua del refrigerador.
  **O bien**

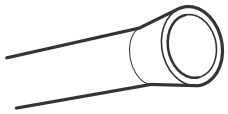

- Si su tubería existente de cobre para el agua tiene un accesorio con vuelo en el extremo, necesitará un **adaptador** (disponible en las tiendas de suministros de plomería) para conectar la línea del agua al refrigerador **O BIEN**, podrá cortar el accesorio con vuelo con un **cortador de tubos** y luego usar un accesorio de compresión.

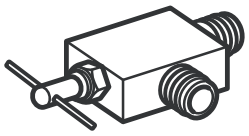

- **Válvula de cierre** para conectar a la línea del agua fría. La válvula de apagado deberá tener una entrada de agua con un diámetro interno mínimo de 5/32" en el punto de conexión a la **TUBERÍA DEL AGUA FRÍA**. Las válvulas de apagado tipo silla vienen incluidas en muchos kits de suministro de agua. Antes de comprar, asegúrese de que una válvula tipo silla cumple con los códigos de plomería en su localidad.

Instale la válvula de apagado en la tubería del agua de consumo más frecuentemente utilizada

## 1 CIERRE EL SUMINISTRO PRINCIPAL DE AGUA

Abra el grifo más cercano por suficiente tiempo para limpiar la tubería del agua.

## 2 SELECCIONE LA UBICACIÓN DE LA VÁLVULA

Seleccione una ubicación para la válvula que sea fácilmente accesible. Es mejor conectarla en el costado de una tubería vertical de agua. Cuando sea necesario conectarla en una tubería horizontal de agua, haga la conexión en la parte superior o al lado, en vez de hacerlo en la parte de abajo, para evitar retirar cualquier sedimento de la tubería del agua.

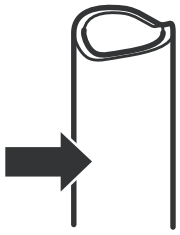

## 3 PERFORE EL ORIFICIO PARA LA VÁLVULA

Perfore un orificio de 1/4" en la tubería del agua (incluso si está usando una válvula auto perforadora), usando una broca afilada. Retire cualquier sobrante que resulte de perforar el orificio en la tubería.

**Tenga cuidado de no permitir que se filtre agua hacia el taladro.**

No perforar un orificio de 1/4" puede resultar en menor producción de hielo o cubos más pequeños.

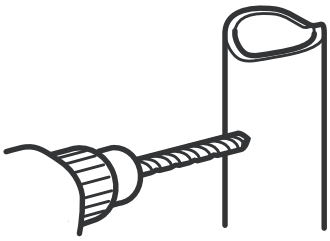

# CÓMO INSTALAR LA TUBERÍA DEL AGUA (CONT.)

## 4 INSTALE LA VÁLVULA DE APAGADO

Una la válvula de apagado a la tubería de agua fría con la abrazadera para el tubo.

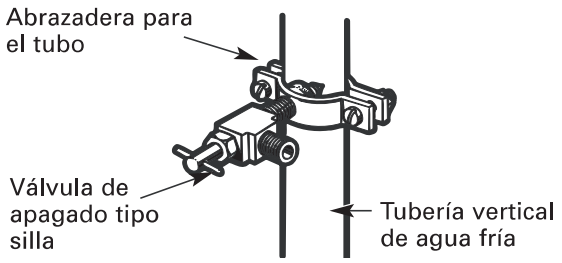


**NOTA:** Se deberán seguir los Códigos 248CMR de Plomería para el Estado de Massachusetts. Las válvulas tipo silla son ilegales y su uso no está permitido en Massachusetts. Consulte con un plomero licenciado.

## 5 APRIETE LA ABRAZADERA DEL TUBO

Apriete los tornillos de la abrazadera hasta que la arandela sellante empiece a hincharse.

**NOTA:** No apriete demasiado la tubería ya que podría romperse.

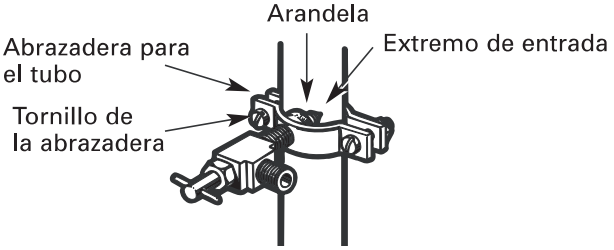


## 6 DIRIJA LA TUBERÍA

Rote la tubería entre la línea del agua fría y el refrigerador.

Rote la tubería a través de un orificio perforado en la pared o en el piso (detrás del refrigerador o del gabinete de la base adyacente) lo más cerca posible a la pared.

**NOTA:** Asegúrese de que haya suficiente tubería adicional (unos 8' [2,4 m] enrollada en tres vueltas de alrededor de 10" [25 cm] de diámetro) para permitir que el refrigerador se pueda mover de la pared después de la instalación.

## 7 CONECTE LA TUBERÍA A LA VÁLVULA

Coloque la tuerca de compresión y férula para la tubería de cobre (manga) en el extremo de la tubería y conéctela a la válvula de apagado.

Asegúrese de que la tubería esté complemente insertada en la válvula. Apriete la tuerca de compresión firmemente.

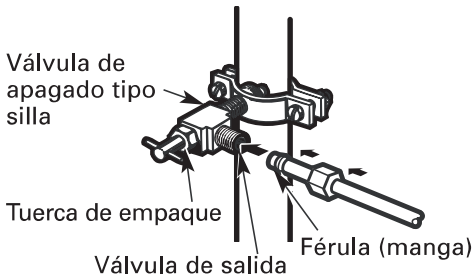


**NOTA:** Se deberán seguir los Códigos 248CMR de Plomería para el Estado de Massachusetts. Las válvulas tipo silla son ilegales y su uso no está permitido en Massachusetts. Consulte con un plomero licenciado.

## 8 LAVE LA TUBERÍA

Abra el suministro principal de agua y lave la tubería hasta que el agua esté limpia.

Cierre el agua en la válvula después de que un cuarto (1 litro) se haya eliminado por la tubería.

Para completar la instalación del refrigerador, regrese al Paso 1 en *Cómo instalar el refrigerador.*

# Sonidos normales de la operación.

*Los refrigeradores más nuevos producen sonidos diferentes a los modelos más antiguos. Los refrigeradores modernos tienen más funciones y usan tecnología más reciente.*

## ¿Usted escucha lo que yo escucho? Estos sonidos son normales.

### HMMMM... WHOOSH....

El nuevo compresor de alta eficiencia puede funcionar más rápido y durar más que el de su refrigerador anterior y puede escuchar un zumbido de tono alto o un sonido pulsante mientras opera.

A veces el refrigerador funciona por un período prolongado, especialmente cuando las puertas se abren continuamente. Esto significa que la función ***Frost Guard™*** está en operación para impedir que el congelador se queme y mejorar la preser vación de los alimentos.

Puede escuchar un sonido de soplido cuando las puertas se cierran. Esto se debe a que la presión se está estabilizando dentro del refrigerador .

### ¡WHIR!

Puede escuchar los ventiladores moviéndose a gran velocidad. Esto pasa cuando el refrigerador se conecta por primera vez, cuando las puertas se abren frecuentemente o cuando se guarda gran cantidad de alimentos en el refrigerador o en los compartimientos del congelador . Los ventiladores están ayudando a mantener las temperaturas correctas.

Si cualquiera de las puertas permanece abierta por más de 8 minutos, puede escuchar los ventiladores para enfriar los focos de luz.

Los ventiladores cambian la velocidad para suministrar enfriamiento óptimo y ahorrar energía.

### CHASQUIDOS, ESTALLIDOS, CRUJIDO, GORJEOS

Puede escuchar sonidos como de crujido o estallidos cuando el refrigerador se conecta por primera vez. Esto pasa a medida que el refrigerador se enfría hasta la temperatura correcta.

Los reguladores electrónicos se abren y se cierran para ofrecer un enfriamiento óptimo y ahorrar energía.

El compresor puede causar un chasquido o un gorjeo cuando intenta volver a arrancar (esto puede tomar hasta 5 minutos).

El tablero de control electrónico puede causar un sonido de chasquido cuando se activa el relé para controlar los componentes del refrigerador.

Expansión y contracción de las bobinas durante o después del ciclo de descongelación puede causar sonidos como de crujido o estallidos.

En modelos con dispositivo de hielo, después de completar un ciclo de hacer hielo, se pueden escuchar los cubos de hielo cuando caen a la bandeja de hielos.

### SONIDOS DE AGUA

El fluido del refrigerante a través de las bobinas puede producir un sonido de borboteo como de agua hir viendo.

El agua que cae en el calentador de descongelación puede causar un chisporroteo, estallido o zumbido durante el ciclo de descongelación.

Un ruido de agua cayendo se puede escuchar durante el ciclo de descongelación a medida que el hielo se derrite del evaporador y fluye hacia la bandeja de drenaje.

El cierre de las puertas puede producir un sonido de gorgoteo debido a la estabilización de la presión.

*Para información adicional acerca de los sonidos de operación de los dispositivos de hielo o de los dispensadores, ver las secciones* ***Acerca del dispositivo automático para hacer hielo*** *y* ***Acerca del dispensador de hielo y agua.***

# Antes de solicitar un servicio…

*Solucionar problemas*
*¡Ahorre tiempo y dinero! Revise las tablas en las siguientes páginas y tal vez no necesitará solicitar un servicio.*

| Problema | Causas Posibles | Qué hacer |
|---|---|---|
| ***El refrigerador no funciona*** | **Refrigeradoren ciclo de descongelar** | • Espere 30 minutos para que la descongelación se termine. |
| | **Controles de temperatura en posición *OFF* (apagado).** | • Mueva los controles de temperatura hasta un ajuste de temperatura. |
| | **El refrigerador esté desconectado.** | • Empuje la clavija completamente en el enchufe. |
| | **Fusible fundido/ interruptor de circuito roto.** | • Reemplace el fusible o reajuste el interruptor. |
| | **El refrigerador está en el modo de muestra.** | • Desconecte el refrigerador y enchúfelo otra vez. |
| ***Vibraciones o sacudidas (una vibración ligera es normal)*** | **Los rodillos requieren un ajuste.** | • Vea *Rodillos.* |
| ***El motor opera durante períodos prolongados o se arranca y se para con frecuencia. (Refrigeradores modernos con más espacio de almacenamiento y un congelador más grande requieren más tiempo de operación. Se arrancan y se paran a para mantener temperaturas uniformes.)*** | **Es normal cuando el refrigerador es recién instalado en su casa.** | • Espere 24 horas para que el refrigerador se enfríe completamente. |
| | **Ocurre cuando hay largas cantidades de alimentos en el refrigerador.** | • Eso es normal. |
| | **Se dejó abierta la puerta.** | • Revise si un paquete mantiene la puerta abierta. |
| | **Clima caluroso o aperturas frecuentes de la puerta.** | • Eso es normal. |
| | **Controles de temperatura ajustados al punto más frío.** | • Vea *Los controles.* |
| ***Compartimiento de refrigerador o congelador demasiado cálido*** | **El control de temperatura no se fijó bastante frío.** | • Vea *Los controles.* |
| | **Clima caluroso o aperturas frecuentes de la puerta.** | • Fije el control de temperatura un paso más frío. Vea *Los controles.* |
| | **Se dejó abierta la puerta.** | • Revise si hay un paquete que mantiene la puerta abierta. |
| ***Escarcha o cristales de hielo en alimentos congelados (escarcha en paquete es normal)*** | **Se dejó abierta la puerta.** | • Revise si hay un paquete que mantiene la puerta abierta. |
| | **La puerta se abre con frecuencia o por mucho tiempo.** | |
| ***El divisor entre el compartimiento de refrigerador y el congelador se siente tibio*** | **Ahorro automático de energía circula líquido tibio en la frente del congelador** | • Eso ayuda prevenir la condensación en el exterior. |
| ***Zumbido frecuente*** | El interruptor de la máquina de hielos está en la posición de ***I (encendido)***, pero el suministro de agua hacia el refrigerador no está conectado. | • Fije el interruptor en la posición de ***O (apagado)***; mantener el interruptor en la posición de encendido dañará la válvula del agua. |

| Problema | Causas Posibles | Qué hacer |
|---|---|---|
| **Los cubos tienen mal olor/sabor** | **El recipiente para los cubos necesita limpieza.** | • Vacíe y limpie el recipiente. Deseche los cubos. |
| | **Alimentos transmitiendo olor/sabor a los cubos.** | • Envuelva bien los alimentos. |
| | **El interior del refrigerador requiere limpieza.** | • Vea **Cuidado y limpieza.** |
| **Dispositivo automático para hacer hielo no funciona** | **El interruptor de alimentación eléctrica del dispositivo automático para hacer hielo está en la posición de apagado.** | • Coloque el interruptor de alimentación eléctrica en la posición de encendido. |
| | **El agua está cerrada o no está conectada.** | • Vea **Instalar la línea de agua.** |
| | **El compartimiento del congelador es muy cálido.** | • Espere 24 horas para que se enfríe el refrigerador. |
| | **Cubos apilados en el recipiente apaga el dispositivo para hacer hielo.** | • Nivele los cubos con la mano. |
| | **Cubos de hielo atorados en dispositivo para hacer hielo. (La luz verde de corriente en dispositivo de hielo está destellando).** | • Apague el dispositivo de hielo, retire los cubos y vuelva a poner el dispositivo en marcha. |
| **Formación lenta del hielo** | **Se dejó abierta la puerta.** | • Revise si hay un paquete que mantiene la puerta abierta. |
| | **El control de temperatura no es bastante frío.** | • Vea **Los controles.** |
| **Cubos pequeños o huecos** | **Filtro de agua tapado.** | • Reemplace el cartucho del filtro con uno nuevo o con el tapón. |
| **El dispensador de hielo no funciona** | **Dispositivo de hielo apagado o el agua está apagado.** | • Enciende el dispositivo de hielo o el agua. |
| | **Un artículo está bloqueando o se ha caído dentro del vertedor de hielo dentro del recipiente superior de la puerta del congelador** | • Remueva cualquier artículo que pueda estar bloqueando, o que haya caído dentro del vertedor. |
| | **Los cubos están pegados al brazo detector.** | • Remueva los cubos. |
| | **Bloques irregulares de hielo en el recipiente.** | • Rómpalos con los dedos y deseche los cubos restantes.<br>• El congelador puede ser muy caliente. Ajuste el control a una posición más fría paso por paso hasta que no se formen bloques. |
| | **El dispensador está *BLOQUEADO (LOCKED).*** | • Presione la tecla ***LOCK CONTROL*** (Control de bloqueo) y manténgala presionada durante tres segundos. |
| **El agua tiene un sabor/olor malo** | **El dispensador de agua no se uso por mucho tiempo.** | • Dispense el agua hasta que todo el sistema del agua se llene de nuevo. |
| **El agua en el primer vaso está tibia** | **Eso es normal con un refrigerador recién instalado.** | • Espere 24 horas para que se enfríe el refrigerador. |
| | **El dispensador de agua no se uso por mucho tiempo.** | • Dispense el agua hasta que todo el sistema del agua se llene de nuevo. |
| | **El sistema de agua se ha desaguado.** | • Espere algunas horas para que se enfrié el agua. |

| Problema | Causas Posibles | Qué hacer |
|---|---|---|
| ***El dispensador de agua no funciona*** | **Suministro de agua apagado o no conectado.** | • Vea *Instalar la línea de agua.* |
| | **Filtro de agua tapado.** | • Reemplace el cartucho del filtro o remueve el filtro y instale el tapón. |
| | **Aire atrapado en el sistema del agua.** | • Presione el brazo del dispensador por un par de minutos. |
| | **El dispensador está *BLOQUEADO (LOCKED).*** | • Presione la tecla ***LOCK CONTROL*** (Control de bloqueo) y manténgala presionada durante tres segundos. |
| ***Se seleccionó CUBED ICE (HIELO EN CUBOS) pero se dispensó CRUSHED ICE (Hielo picado)*** | **La última selección fue *CRUSHED ICE (HIELO PICADO).*** | • Se quedaron unos cuantos cubos en el triturador de la selección anterior. Esto es normal. |
| ***No sale agua pero el dispositivo para hacer hielo funciona*** | **El agua en el depósito está congelada.** | • Llame para servicio. |
| | **El control de temperatura demasiado frío.** | • Fije el control de temperatura hasta mas cálido. |
| ***El agua chorrea del dispensador*** | **Cartucho del filtro recién instalado.** | • Deje correr el agua desde el dipensador por 3 minutos (aprox. 1½ galóns). |
| ***No sale agua y el dispositivo para hacer hielo no funciona*** | **Está tapada la línea de agua o la llave de paso.** | • Llame a un plomero. |
| | **Filtro de agua tapado.** | • Reemplace el cartucho del filtro o remueve el filtro y instale el tapón. |
| | **El dispensador está *BLOQUEADO (LOCKED)*** | • Presione la tecla ***LOCK CONTROL*** (Control de bloqueo) y manténgala presionada durante tres segundos. |
| ***El refrigerador huele*** | **Alimentos transmitiendo olores al refrigerador.** | • Alimentos con olores fuertes deben estar tapados.<br>• Guarde una caja de bicarbonato de sodio en el refrigerador; cámbiela cada tres meses. |
| | **El interior requiere limpieza.** | • Vea *Cuidado y limpieza.* |
| ***Aire caliente a la base del refrigerador*** | **El aire fluye para enfriar el motor. En el proceso de refrigeración es normal que salga calor de la base del refrigerador. Algunos recubrimientos de piso estan sensitivos y se descoloran a estas temperaturas normales y seguras.** | |
| ***Brillo anaranjado en el congelador*** | **Calefactor de descongelación encendido.** | • Eso es normal. |

| Problema | Causas Posibles | Qué hacer |
|---|---|---|
| **Humedad en el exterior del refrigerador** | Normal en períodos con alto grado de humedad. | • Seque la superficie. |
| **Humedad en el interior (en clima húmedo el aire lleva la humedad al interior del refrigerador cuando se abren las puertas)** | Se abre la puerta con frecuencia o por mucho tiempo. | |
| **No funciona la luz interior** | No hay corriente en el contacto. | • Reemplace el fusible o reajuste el interruptor. |
| | Bombilla fundida. | • Vea *Reemplazar las bombillas.* |
| **Agua en el piso de la cocina o en el fondo del congelador** | Cubos atrapados en el orificio. | • Empuje los cubos en el vertedero con una cuchara de madera. |
| **El refrigerador nunca se apaga pero las temperaturas están bien** | El sistema de congelación mantiene al compresor funcionando durante la puerta está siendo abierta. | • Esto es normal. El refrigerador se apagará si la puerta permanece cerrada por 2 horas. |
| **El refrigerador está pitando** | La puerta está abierta. | • Cierre la puerta. |
| **Los alimentos no se descongelan / enfrían** | Empaque. | • Aumente el tiempo o vuelva a empacar en plástico. |
| | Selección incorrecta del peso. | • Seleccione un peso mayor. |
| | Artículo con alto contenido de grasa. | • Seleccione un peso mayor. |
| | No se está usando la bandeja de Enfriar / Descongelar | • Coloque los alimentos en la bandeja y deje espacio entre los mismos para permitir un mejor flujo del aire. |
| **La temperatura real no es igual a la temperatura establecida** | La unidad recientemente se conectó. | • Permita que transcurran 24 horas para que el sistema se estabilice. |
| | La puerta permacene abierta por mucho tiempo. | • Permita que transcurran 24 horas para que el sistema se estabilice. |
| | Se introdujo comida tibia al refrigerador | • Permita que transcurran 24 horas para que el sistema se estabilice. |
| | El ciclo de descongelamiento está en proceso. | • Permita que transcurran 24 horas para que el sistema se estabilice. |
| **La función Select Temp o Beverage Center no funciona** | El control de temperatura del refrigerador está colocado en una posicion más tibia. | • Esto es normal. Para reducir el consumo de energía eléctrica, la funciona ***Select Temp*** y ***Beverage Center*** se apaga cuando el control de la temperatura del refrigerador se pone a un nivel más cálido. |
| | La función Beverage Center se apaga después de 6 meses de operación continua. | • Presione el botón Beverage Center para reinicializar. |
| **La puerta no se cierre correctamente** | El sello de la puerta en el lado de la bisagra está pegado o doblado. | • Aplique parafina en la superficie frontal de la junta. |
| | Un anaquel de la puerta está chocando con unas de las parrillas internas del refrigerador | • Mueva el anaquel de la puerta a una posición superior. |

# Ficha Técnica de Funcionamiento
# Sistema de Filtración SmartWater™—Cartucho GE MWF

La concentración de las sustancias indicadas en el agua que ingresa al sistema fue reducida a la concentración menor que o igual al límite permisible para el agua que deja el sistema, como se especifica en NSF/ANSI Estándar 42 y Estándar 53. Sistema evaluado y certificado por NSF International contra NSF/ANSI Estándar 42 y Estándar 53 para la reducción de las sustancias que figuran a continuación.

**Capacidad de 300 galones (1.135 litros). Reducción de Contaminantes Determinada por la evaluación de NSF.**

| Sustancia Evaluada para la Reducción | Concentración Promedio | Concentración Máxima Especificada por NSF | % Promedio de Reducción | Promedio de Concentración del Agua Procesada | Concentración Máxima Autorizada Aceptable de Agua Procesada | Requisitos de Reducción de NSF | Informe de Evaluación de NSF |
|---|---|---|---|---|---|---|---|
| Gusto y Olor a Cloro | 2.0 mg/L | 2.0 mg/L ± 10% | 97.5% | 0.05 mg/L | N/A | ≥ 50% | J-00077703 |
| Partícula Nominal Clase I, , ≥0.5 a < 1.0 µm | 7,833,333 pts/mL | Por lo menos 10,000 partículas/mL | 99.7% | 18,617 pts/mL | N/A | ≥85% | J-00077704 |
| Quiste* | 101,000 cysts/L | Mínimo de 50,000 quistes/L | 99.99% | 1 quistes/L | N/A | ≥99.95% | J-00100036 |
| Asbestos | 47 MF/L | 107 a 108 fibras/L; fibras superiores a 10µm de longitud | >99% | <1 MF/L | N/A | ≥99% | J-00077707 |
| Atrazina | 0.009 mg/L | 0.009 mg/L ± 10% | 94.5% | 0.0005 mg/L | 0.003 mg/L | N/A | J-00077708 |
| Benceno | 0.016 mg/L | 0.015 mg/L ± 10%± | 96.7% | 0.0005 mg/L | 0.005 mg/L | N/A | J-00077717 |
| Carbofurano | 0.08 mg/L | 0.08 mg/L ± 10% | 98.7% | 0.001 mg/L | 0.04 mg/L | N/A | J-00077718 |
| Endrina | 0.007 mg/L | 0.006 mg/L ± 10% | 97.1% | 0.0002 mg/L | 0.002 mg/L | N/A | J-00100039 |
| Plomo en pH 6.5 | 0.152 mg/L | 0.15 mg/L ± 10% | 99.3% | 0.001 mg/L | 0.010 mg/L | N/A | J-00077722 |
| Plomo en pH 8.5 | 0.148 mg/L | 0.15 mg/L ± 10% | 99.3% | 0.001 mg/L | 0.010 mg/L | N/A | J-00077723 |
| Lindano | 0.002 mg/L | 0.002 mg/L ± 10% | 99.0% | 0.00002 mg/L | 0.0002 mg/L | N/A | J-00077726 |
| Mercurio en pH 6.5 | 0.0058 mg/L | 0.006 mg/L ± 10% | 93.2% | 0.0004 mg/L | 0.002 mg/L | N/A | J-00100037 |
| Mercurio en pH 8.5 | 0.0061 mg/L | 0.006 mg/L ± 10% | 93.2% | 0.0004 mg/L | 0.002 mg/L | N/A | J-00092355 |
| P-Diclorobenceno | 0.222 mg/L | 0.225 mg/L ± 10% | 99.8% | 0.005 mg/L | 0.075 mg/L | N/A | J-00077729 |
| Tetracloroetileno | 0.015 mg/L | 0.015 mg/L ± 10% | 96.7% | 0.0005 mg/L | 0.005 mg/L | N/A | J-00082184 |
| Toxafeno | 0.015 mg/L | 0.015 mg/L ± 10% | 93.2% | 0.001 mg/L | 0.003 mg/L | N/A | J-00077730 |
| 2,4-D | 0.218 mg/L | 0.210 mg/L ± 10% | 99.5% | 0.0009 mg/L | 0.07 mg/L | N/A | J-00085470 |

*Basado en el uso de Cryptosporidium parvum oocysts.

**Los siguientes reclamos de reducción farmacéutica no fueron certificados por NSF International ni por el Estado de California. Reclamos evaluados y verificados por un laboratorio independiente:**

| Reducción de contaminantes | Concentración Promedio | Concentración Máxima Especificada por NSF | % Promedio de Reducción | Promedio de Concentración del Agua Procesada | Concentración Máxima Autorizada Aceptable de Agua Procesada | Requisitos de Reducción de NSF | Informe de Evaluación de NSF |
|---|---|---|---|---|---|---|---|
| Atenolol | 978 ng/L | N/A | 99.5% | 5.0 ng/L | N/A | N/A | J-00121587 |
| Fluoxetina | 907 ng/l | N/A | 99.4% | 5.4 ng/L | N/A | N/A | J-00121587 |
| Ibuprofeno | 885 ng/L | N/A | 94.1% | 52.3 ng/L | N/A | N/A | J-00121588 |
| Progesterona | 1097 ng/L | N/A | 99.5% | 5.0 ng/L | N/A | N/A | J-00121589 |
| Trimetoprima | 415 ng/L | N/A | 99.5% | 2.0 ng/L | N/A | N/A | J-00121587 |

**Pautas de Aplicación/ Parámetros de Suministro de Agua**

| | |
|---|---|
| Flujo de Servicio | 0.5 gpm (21.9 lpm) |
| Suministro de Agua | Agua Potable |

| | |
|---|---|
| Presión del Agua | 40-120 psi (2.8-8.2 bar) |
| Temperatura del agua | 33°F-100°F (0.6°C-38°C) |

Es esencial que se cumpla con los requisitos de instalación, mantenimiento y reemplazo de filtros recomendados por el fabricante, a fin de que el producto funcione de acuerdo a como fue promocionado. Para acceder a información sobre la Garantía, consulte el Manual de Instalación.

**Nota:** Observe que aunque la evaluación se realizó de acuerdo con condiciones estándares de laboratorio, el desempeño puede variar. Cartucho de Reemplazo: MWF. Para conocer costos estimados de elementos de reemplazo, comuníquese al 1-800-626-2002 o visite nuestro sitio web en www.geapplianceparts.com.

**⚠ ADVERTENCIA**

**A fin de reducir el riesgo asociado con la ingestión de contaminantes:**

- **No se deben usar con agua que no sea microbiológicamente segura o de calidad desconocida sin una desinfección adecuada, antes o después, del sistema.** Los sistemas certificados para la reducción de quistes se pueden usar en aguas desinfectadas que puedan contener quistes filtrables. Establecimiento de EPA Número 10350-MN-005.

Para conocer las condiciones de uso, reclamos médicos certificados por el California Department of Public Health (Departmento de Salud Pública de California), consulte l a ficha técnica de rendimiento. Certificación del California Department of Public Health (Departamento de Salud Pública de California) nº 05-1698. Los contaminantes u otras sustancias eliminadas o reducidas por este filtro de agua no están necesariamente en el agua de todos los usuarios.

**AVISO**

**A fin de reducir el riesgo asociado con daños sobre la propiedad debido a pérdidas de agua:**

- 
- La instalación y uso **DEBERÁN** cumplir con todos los códigos de plomería estatales y locales.
- **No** se deberá instalar si la presión del agua supera los 120 psi (8.2 bar). Si la presión del agua es superior a los 80 psi, se **deberá** instalar una válvula limitadora de presión. Si no está seguro sobre cómo controlar la presión del agua, comuníquese con un plomero profesional.
- **No** instale cuando se puedan producir condiciones de golpe de ariete. Si existen condiciones de golpe de ariete, deberá **instalar** un suspensor de golpes de ariete. Si no está seguro sobre cómo controlar esta condición, comuníquese con un plomero profesional.
- **No** instale en líneas de suministro de agua caliente. La temperatura máxima de funcionamiento del agua para este sistema de filtro es de 100°F (38°C).
- **Proteja el filtro de heladas.** Drene el filtro cuando las temperaturas sean inferiores a 33°F (0.6°C).
- El cartucho del filtro descartable **deberá** ser reemplazado cada 6 meses luego de un uso normal, o antes si se produce una reducción notoria en el caudal.

INDEPENDENTLY CERTIFIED NSF ELEMENTOS DE REEMPLAZO

Sistema evaluado y certificado por NSF International contra NSF/ANSI Estándar 42 y Estándar 53 en el modelo GE MWF para la reducción de los reclamos especificados en la ficha técnica de rendimiento.

## *NOTAS:*

# ⚠WARNING!

***Use this appliance only for its intended purpose as described in this Owner's Manual.***

## SAFETY PRECAUTIONS

***When using electrical appliances, basic safety precautions should be followed, including the following:***

This refrigerator must be properly installed and located in accordance with the Installation Instructions before it is used.

Do not allow children to climb, stand or hang on the shelves in the refrigerator. They could damage the refrigerator and seriously injure themselves.

Do not touch the cold surfaces in the freezer compartment when hands are damp or wet. Skin may stick to these extremely cold surfaces.

Do not store or use gasoline or other flammable vapors and liquids in the vicinity of this or any other appliance.

In refrigerators with automatic icemakers, avoid contact with the moving parts of the ejector mechanism, or with the heating element located on the bottom of the icemaker. Do not place fingers or hands on the automatic icemaking mechanism while the refrigerator is plugged in.

This appliance is not intended for use by persons (including children) with reduced physical, sensory or mental capabilities, or lack of experience and knowledge, unless they have been given supervision or instruction concerning use of the appliance by a person responsible for their safety.

The kids needs to be supervised to ensure that they don't use this appliance as a toy.

Keep fingers out of the "pinch point" areas; clearances between the doors and between the doors and cabinet are necessarily small. Be careful closing doors when children are in the area.

Unplug the refrigerator before cleaning and making repairs.

***NOTE: We strongly recommend that any servicing be performed by a qualified individual.***

***Non-LCD models:*** Setting either or both controls to 0 (off) does not remove power to the light circuit.

***LCD models:*** Turning the cooling system off does not remove power to the light circuit.

Do not refreeze frozen foods which have thawed completely

Always clean the ***CustomCool™*** Tray after thawing food

# ⚠ DANGER! RISK OF CHILD ENTRAPMENT

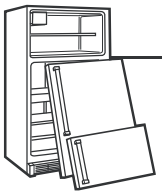

## PROPER DISPOSAL OF THE REFRIGERATOR

Child entrapment and suffocation are not problems of the past. Junked or abandoned refrigerators are still dangerous…even if they will sit for "just a few days." If you are getting rid of your old refrigerator, please follow the instructions below to help prevent accidents.

***Before You Throw Away Your Old Refrigerator or Freezer:***

Take off the doors.

Leave the shelves in place so that children may not easily climb inside.

### Final Disposal of the appliance

This refrigerator uses a gas foaming agent Cyclopentane for the insulation. The final disposal of this product shall do according to the local or federal regulations, if you have any doubt, contact with the manufacturer

## USE OF EXTENSION CORDS

*Because of potential safety hazards under certain conditions, we strongly recommend against the use of an extension cord.*

However, if you must use an extension cord, it is absolutely necessary that it be a UL-listed (in the United States) or a CSA-listed (in Canada), 3-wire grounding type appliance extension cord having a grounding type plug and outlet and that the electrical rating of the cord be 15 amperes (minimum) and 120 volts.

If the supply cord is damaged, it must be replaced by the manufacturer, its service agent or similarly qualified persons in order to avoid a hazard.

### ⚠ WARNING!

- Do not store explosive substances such as aerosol cans with a flammable agent inside this appliance.
- Keep free of obstruction the involving ventilation apertures of the product or the structure to embed it
- Do not damage the refrigeration system.
- Do not use the mechanical devices to accelerate the defrost process.
- Do not use electrical devices inside of the store compartments of the appliance.

# IMPORTANT SAFETY INFORMATION. READ ALL INSTRUCTIONS BEFORE USING.

## ⚠ WARNING!

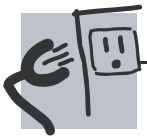

## HOW TO CONNECT ELECTRICITY

*Do not, under any circumstances, cut or remove the third (ground) prong from the power cord. For personal safety, this appliance must be properly grounded.*

The power cord of this appliance is equipped with a grounding plug which mates with a standard grounding wall outlet to minimize the possibility of electric shock hazard from this appliance.

Have the wall outlet and circuit checked by a qualified electrician to make sure the outlet is properly grounded.

If the outlet is a standard non grounding outlet, it is your personal responsibility and obligation to have it replaced with a properly grounded wall outlet.

The refrigerator should always be plugged into its own individual electrical outlet which has a voltage rating that matches the rating plate.

This provides the best performance and also prevents overloading house wiring circuits which could cause a fire hazard from over heated wires.

Never unplug your refrigerator by pulling on the power cord. Always grip plug firmly and pull straight out from the outlet.

Repair or replace immediately all power cords that have become frayed or otherwise damaged. Do not use a cord that shows cracks or abrasion damage along its length or at either end.

When moving the refrigerator away from the wall, be careful not to roll over or damage the power cord.

## USE OF ADAPTER PLUGS

*Because of potential safety hazards under certain conditions, we strongly recommend against the use of an adapter plug.*

However, if you must use an adapter, where local codes permit, a ***temporary connection*** may be made to a properly grounded 2-prong wall outlet by use of a UL-listed adapter available at most local hardware stores.

The larger slot in the adapter must be aligned with the larger slot in the wall outlet to provide proper polarity in the connection of the power cord.

When disconnecting the power cord from the adapter, always hold the adapter in place with one hand while pulling the power cord plug with the other hand. If this is not done, the adapter ground terminal is very likely to break with repeated use.

If the adapter ground terminal breaks, ***DO NOT USE*** the refrigerator until a proper ground has been established.

*Attaching the adapter ground terminal to a wall outlet cover screw does not ground the appliance unless the cover screw is metal, and not insulated, and the wall outlet is grounded through the house wiring. You should have the circuit checked by a qualified electrician to make sure the outlet is properly grounded.*

## RECOMMENDATIONS FOR YOUR SAFETY AND FOR YOUR REFRIGERATOR

*Do not store effervescent liquids in the freezer in airtight containers or glass can break and cause an accident.*

*Some products such as particles ice should not be consumed very cold.*

*Do not store toxic products, flammable products scientific experiments or medicine mixed with food they can pollute.*

⚠ *WARNING:* Do not store explosive substances such as aerosol cans with a flammable agent inside this appliance.

## READ AND FOLLOW THIS SAFETY INFORMATION CAREFULLY

## SAVE THESE INSTRUCTIONS

# About the temperaturecontrols.

*Not all features are on all models. Your controls will look like one of the following:*

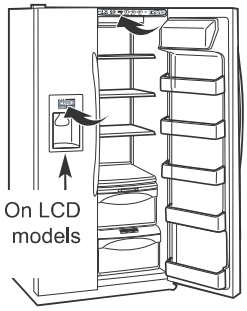


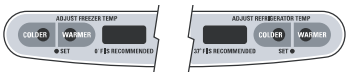


***Non-LCD models***

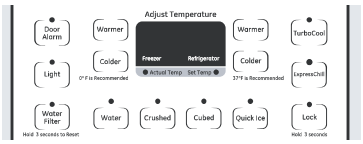

***LCD models***

***NOTE:*** *The refrigerator is shipped with protective film covering the temperature controls. If this film was not removed during installation, remove it now.*

### *To run your refrigerator:*

### *Connect the power supply*

Select the temperature control

(To adjust the temperature of your refrigerator in accordance with the amount of your food and climate of your city.

The temperature controls are preset in the factory at 37°F (3°C) for the refrigerator compartment and 0°F (-18°C) for the freezer compartment. Allow 24 hours for the temperature to stabilize to the preset recommended settings.

*Refrigerator temperatures can be adjusted between 34°F and 44°F (1°C to 7°C), and the freezer temperatures can be adjusted between -6°F and +6°F (-21°C to -14°C).*

*Note: The products marketed in the Andean Countries have been evaluated under the following ranges of temperature:*
*ST (Subtropical) between 18°C and 38°C*
*T (Tropical) between 18°C and 43°C.*

### *To change the Refrigerator room temperature:*

***LCD Models:***

***Access By:*** Home > Refrigerator

***Activate By:*** Using the arrows to select the desired temperature. You must press ***ENTER*** to set the new temperature.

### *To change the Freezer temperature:*

***Access By:*** Home > Freezer

***Activate By:*** Using the arrows to select the desired temperature. You must press ***ENTER*** to set the new temperature.

Once the desired temperature has been set, the display will return to the ***HOME*** screen and show the set temperatures underneath the actual temperature display for several seconds. Several adjustments may be required. Each time you adjust the controls, allow 24 hours for the refrigerator to reach the temperature you have set.

***Non-LCD Models:***

To change the temperature, press and release the ***WARMER*** or ***COLDER*** pad. The ***SET*** light will come on and the display will show the set temperature. To change the temperature, tap either the ***WARMER*** or ***COLDER*** pad until the desired temperature is displayed.

Once the desired temperature has been set, the temperature display will return to the actual refrigerator and freezer temperatures after 5 seconds. Several adjustments may be required. Each time you adjust the controls, allow 24 hours for the refrigerator to reach the temperature you have set.

*The temperature controls can display both the **SET** temperature as well as the actual temperature in the refrigerator and freezer. The actual temperature may vary slightly from the temperature based on usage and operating environment.*

### *Turning the cooling system off:*

***LCD models:*** *Turning the **cooling system OFF** stops cooling in both the freezer and refrigerator compartments, but does not shut off electrical power to the refrigerator.*

***Non-LCD models:*** *Setting either or both controls to **OFF** stops cooling in both the freezer and refrigerator compartments, but does not shut off electrical power to the refrigerator.*

***LCD Models :***

***Access By:*** Home > Options > Information and Settings > Cooling System O

To turn the cooling system back on, press the touch screen and press the ***ON*** button.

***Activate By:*** Pressing ***ENTER***.

***Non-LCD Models:***

Tap the ***WARMER*** pad for either the refrigerator or the freezer until the display shows ***OFF***. ***To turn the unit back on,*** press the ***COLDER*** pad for either the refrigerator or freezer. The ***SET*** light will illuminate on the side you selected. Then press the ***COLDER*** pad again (on the side where the ***SET*** light is illuminated) and it will go to the preset points of 0°F (–18°C) for the freezer and 37°F (3°C) for the refrigerator .

When the unit is turned back on, it will take up to 24 hours to stabilize.

# Performance Air Flow System

The Performance Air-Flow System is designed to maximize temperature control in the refrigerator and freezer compartments. This unique special feature consists of the Air Tower along the back wall of the refrigerator and the Air Tunnel on the bottom portion of the freezer rear wall. Placing food in front of the louvers on these components will not affect performance. Although the Air Tower and the Air Tunnel can be removed, doing so will affect temperature performance. (For removal instructions, on-line, 24 hours a day, contact us at ge.com or call 800.GE.CARES. In Canada, contact us at geappliances.ca or call 1.800.361.3400.)

# About TurboCool™. (On some models)

### How it Works

***TurboCool™*** rapidly cools the refrigerator compartment in order to more quickly cool foods. Use ***TurboCool*** when adding a large amount of food to the refrigerator compartment, putting away foods after they have been sitting out at room temperature or when putting away warm leftovers. It can also be used if the refrigerator has been without power for an extended period.

Once activated, the compressor will turn on immediately and the fans will cycle on and off at high speed as needed for eight hours. The compressor will continue to run until the refrigerator compartment cools to approximately 34°F (1°C), then it will cycle on and off to maintain this setting. After 8 hours, or if ***TurboCool*** is pressed again, the refrigerator compartment will return to the original setting.

### How to Use

**LCD Models:**

***Access By:*** Home > Options > Refrigerator Options > TurboCool

***Activate By:*** Pressing ***ON***.

***Deactivate By:*** Pressing ***OFF***.

**Non-LCD Models:**

Press ***TurboCool***. The refrigerator temperature display will show *TC*.

After ***TurboCool*** is complete, the refrigerator compartment will return to the original setting.

**NOTES:**

*The refrigerator temperature cannot be changed during **TurboCool**.*

*The freezer temperature is not affected during **TurboCool**.*

*When opening the refrigerator door during **TurboCool**, the fans will continue to run if they have cycled on.*

# About ClimateKeeper2™. (On some models)

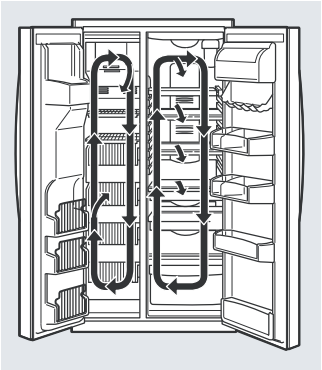

### How it Works

The ***ClimateKeeper2™*** is the industry's most advanced refrigeration system, delivering optimum temperature and humidity performance to keep food garden fresh longer and reduce freezer burn, while maintaining E star-level efficiency.

The ***ClimateKeeper2*** system features two evaporators—one for the refrigerator and one for the freezer.

This provides two separate cooling systems, and separates the airflow between the fresh food and freezer compartments during normal cooling operations.*

This ensures that the humidity levels in the fresh food compartment are significantly higher than in a conventional system,** allowing fresh produce and other unsealed foods to retain their moisture content and freshness longer. Moisture sensitive foods such as fresh fruit, salads, rice, etc., can now be stored on open shelves without excessive moisture loss. Due to the higher humidity in the refrigerator, you may on occasion experience fog or small amounts of moisture in the refrigerator compartment. This is normal and may come and go as different food loads and environmental conditions change. Wipe dry with a paper towel if desired.

The separate airflow system minimizes the mixing of air between the two compartments, which reduces fresh food odor transfer to improve the taste of ice.

The ***ClimateKeeper2*** system also reduces the number of defrosting cycles in the freezer evaporator, thereby reducing freezer burn.

**Freezer air is used in the **CustomCool** feature.*

***Testing shows a higher level of humidity in the Fresh Food section in **ClimateKeeper2** refrigerators versus conventional units.*

# About CustomCool™ (On some models)

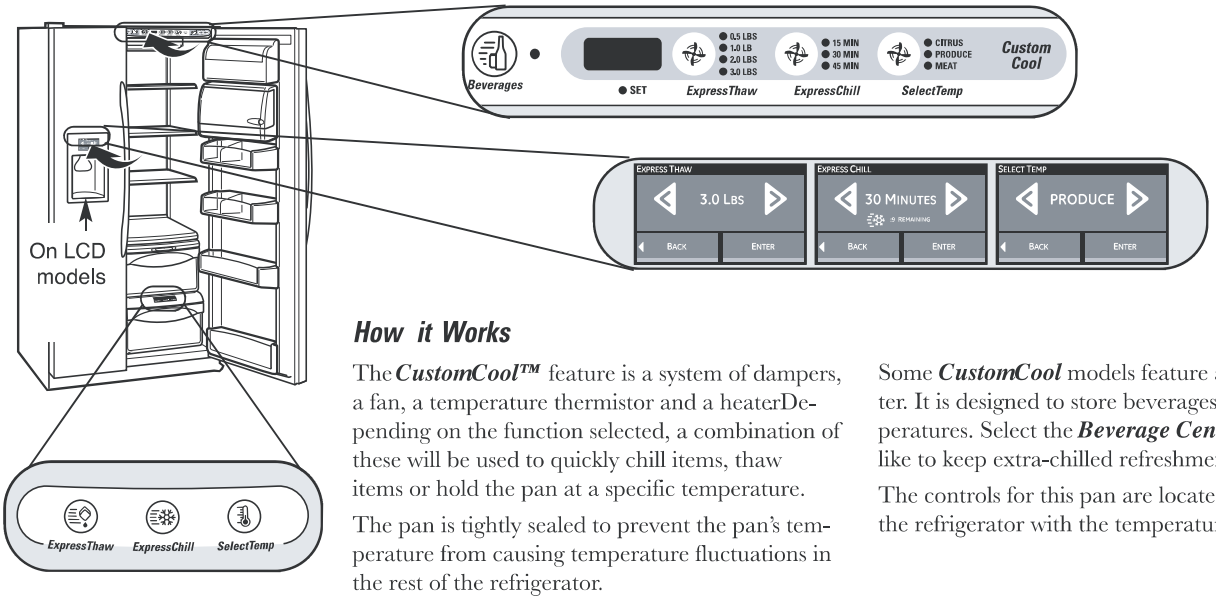


## How it Works

The ***CustomCool™*** feature is a system of dampers, a fan, a temperature thermistor and a heaterDepending on the function selected, a combination of these will be used to quickly chill items, thaw items or hold the pan at a specific temperature.

The pan is tightly sealed to prevent the pan's temperature from causing temperature fluctuations in the rest of the refrigerator.

Some ***CustomCool*** models feature a beverage center. It is designed to store beverages at colder temperatures. Select the ***Beverage Center*** pad if you like to keep extra-chilled refreshments on hand.

The controls for this pan are located at the top of the refrigerator with the temperature controls.

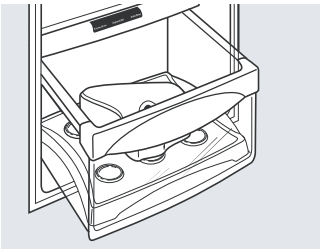

***ExpressThaw™***

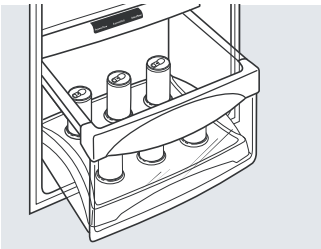

***ExpressChill™***

## How to Use

1. Empty the pan. Place the Chill/Thaw tray in the pan. Place the items on the tray and close the pan completely.
2. ***LCD Models:***

   ***Access by:*** Home > Options > Refrigerator Options > CustomCool Pan

   ***Non-LCD Models:***
   Select the ExpressThaw™, ExpressChill™ or SelectTemp™ pad. The display and SETlight will come on. Tap the paduntil the light appears next to the desired setting. Use the following chart to determine the best setting to use.

   ***To stop a feature before it is finished:***

   **For LCD Models:** Go into that feature's menu and press the OFF button.

   **For Non-LCD Models:** Tap the feature's pad until no options are selected and the display is off.

   During ***ExpressThaw*** and ***ExpressChill***, the display on the controls will count down the time in the cycle.

   After the ***ExpressThaw*** cycle is complete, the pan will reset to the ***MEAT*** setting (32°F [0°C]) to help preserve thawed items until they are used.

   The displayed actual temperature of the ***CustomCool*** pan may vary slightly from the ***SET*** temperature based on usage and operating environment.

***NOTE:*** *For food safety reasons, it is recommended that foods be wrapped in plastic wrap when using* ***ExpressThaw****. This will help contain meat juices and improve thawing performance.*

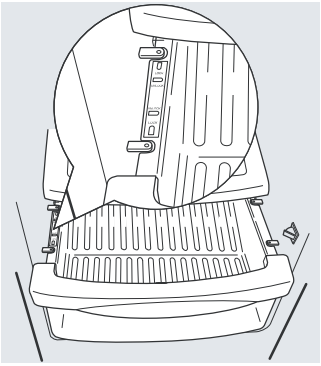

## How to Remove and Replace the Drawer

***To remove:***

1. Pull the drawer out to the stop position.
2. Rotate all four swing locks to the unlock position.
3. Lift the front of the drawer up and out.

***To replace:***

1. Make sure all four swing locks are in the unlock position.
2. Place the sides of the drawer into the drawer supports, making sure the swing locks fit on the drawer slots.
3. Lock all four swing locks by rotating them to the lock position.

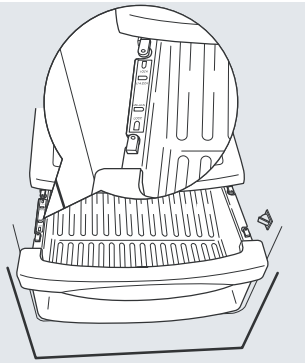

# About CustomCool™ (On some models)

## CustomCool™ Chart

***NOTE:*** *Results may vary depending on packaging, starting temperature and other food traits.*

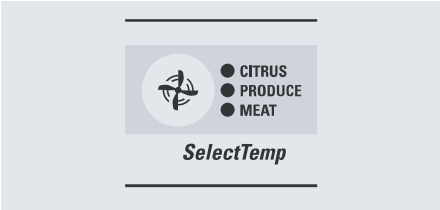


**0.5 Lb. (4 hours)**

Hamburger Patties (0.5 lb)
Individually Wrapped Filet Mignon (0.5 lb)

**1.0 Lb. (6 hours)**

Chicken Breasts (1.0 lb)
Ground Beef (1.0 lb)
Steak (1.0 lb)

**2.0 Lbs. (10 hours)**

Chicken Breasts (2.0 lbs)
Ground Beef (2.0 lbs)
Steak (2.0 lbs)

**3.0 Lbs. (12 hours)**

Chicken Breasts (3.0 lbs)
Ground Beef (3.0 lbs)
Steak (3.0 lbs)

**15 Minutes**

1 Beverage Can (12 oz)
2 Small Juice Boxes (6–8 oz each)

**30 Minutes**

2 to 6 Beverage Cans (12 oz each)
2 Plastic 20 oz Bottles of Beverage
4 to 6 Small Juice Boxes (6–8 oz each)
3 Foil Juice Packets
Wine (750 ml bottle)

**45 Minutes**

2 Liter of Beverage
1/2 Gallon of Juice
Gelatin–1 package

**Citrus Setting (43°F)**

Oranges, Lemons, Limes, Pineapple, Cantaloupe

Beans, Cucumbers, Tomatoes, Peppers, Eggplant, Squash

**Produce Setting (35°F)**

Strawberries, Raspberries, Kiwifruit, Pears, Cherries, Blackberries, Grapes, Plums, Nectarines, Apples

Asparagus, Broccoli, Corn, Mushrooms, Spinach, Cauliflower, Kale, Green Onion, Beets, Onions

**Meat Setting (32°F)**

Raw Meat, Fish and Poultry

## How to Use the Beverage Center

Some CustomCool models feature a beverage center. It is designed to store beverages at colder temperatures. Select this feature if you like to keep extra-chilled refreshments on hand.

### LCD Models:

***Access by:*** Home > Options > Refrigerator Options > Beverage Center

***Activate by:*** Pressing ***ON***.

***Deactivate by:*** Pressing ***OFF***.

### Non-LCD Models:

1. Select the Beverage Center pad. The set light will come on and the feature will operate as required.
2. To turn off the feature, press ***Beverage Center*** pad and set light will turn off.

***NOTE:*** *Unless turned off as above, feature will remain active for six months. Press the* ***Beverage Center*** *pad to restart.*

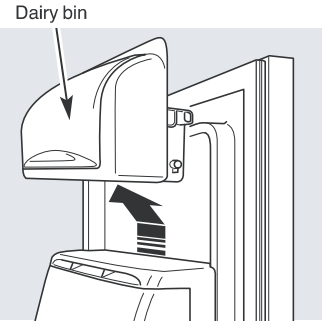


## How to Remove and Replace the Beverage Center

### To remove:

1. Remove dairy bin first. Holding the bottom of the dairy bin, lift the front straight up, then lift up and out.
2. Holding left and right side of beverage center, lift straight up and out.
3. Leave adapter in place.

### To replace:

1. Engage backside of beverage center in molded supports on adapter. Then push down on the sides of the beverage center. The beverage center will lock into place.
2. Replace dairy bin.

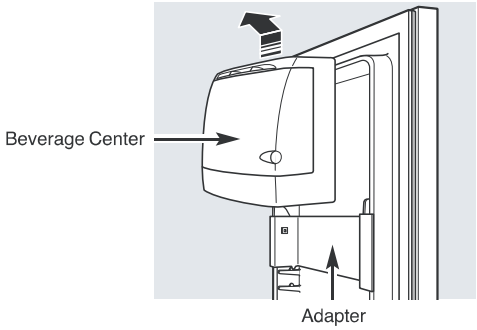

# About the water filter. *(on some models)*

*On some models*

### Water Filter Cartridge

The water filter cartridge is located in the back upper right corner of the refrigerator compartment.

### When to Replace the Filter on Models With a Replacement Indicator Light

There is a replacement indicator light for the water filter cartridge on the dispenser. This light will turn orange to tell you that you need to replace the filter soon.

The filter cartridge should be replaced when the replacement indicator light turns red or if the flow of water to the dispenser or icemaker decreases.

### When to Replace the Filter on Models Without a Replacement Indicator Light

The filter cartridge should be replaced every ***six months*** or earlier if the flow of water to the water dispenser or icemaker decreases.

### Removing the Filter Cartridge

If you are replacing the cartridge, first remove the old one by slowly turning it to the left. ***Do not*** pull down on the cartridge. A small amount of water may drip down.

### Installing the Filter Cartridge

1. If you are replacing a *SmartWater* cartridge with an adapter, it must be removed before installing the cartridge. To remove the adapter, turn it to the left about 1/4 turn.

   If you are replacing a *Water by Culligan* cartridge, leave the adapter in place. This adapter will stay in the refrigerator when you replace future cartridges.

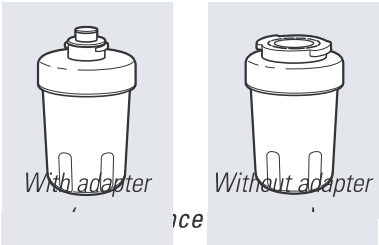


2. On models without a replacement indicator light, apply the month and year sticker to the new cartridge to remind you to replace the filter in ***six months.***
3. Fill the replacement cartridge with water from the tap to allow for better flow from the dispenser immediately after installation.
4. Line up the arrow on the cartridge and the cartridge holder. Place the top of the new cartridge up inside the holder. ***Do not*** push it up into the holder.
5. Slowly turn it to the right until the filter cartridge stops. ***DO NOT OVERTIGHTEN.*** As you turn the cartridge, it will automatically raise itself into position. The cartridge will move about 1/2 turn.

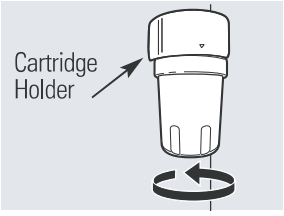


6. Run water from the dispenser for 3 minutes (about 1-1/2 gallons) to clear the system and prevent sputtering.
7. Press and hold the ***WATER FILTER*** pad (on some models) on the dispenser for 3 seconds.

***NOTE:*** A newly-installed water filter cartridge may ***cause water to spurt*** from the dispenser.

### Filter Bypass Plug

You must use the filter bypass plug when a replacement filter cartridge is not available. The dispenser and the icemaker will not operate without the filter or filter bypass plug.

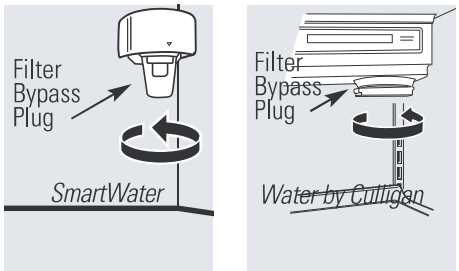


To use the filter bypass plug on *Water by Culligan* models, you must first remove the filter adapter from the cartridge holder by turning it to the left.

If you have questions—visit our Website at ge.com,
or call 1.800.GE.CARES (1.800.432.2737).

***Replacement filters:***

***To order additional filter cartridges in the United States, visit our Website at ge.com, or call GE Parts and Accessories, 800.626.2002.***

MWF Suggested Retail $38.95–47.95
Customers in Canada should consult the yellow pages for the for the nearest Camco Service Center.

⚠ ***WARNING:*** connect to potable water supply only.

# About QuickFreeze™ (On some models)

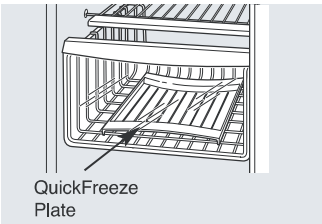


The ***QuickFreeze*** plate is only to be used with the ***QuickFreeze*** feature.

Use ***QuickFreeze*** to freeze items faster to enhance food preservation.

***How to Use***

Place food (wrapped in plastic wrap) on ***QuickFreeze*** plate. Turn the feature on via the LCD controls.

***LCD Models:***

***Access By:*** Home > Options > Freezer Options> QuickFreeze

***Activate By:*** Using the arrows to select the time and pressing ***Enter***.

***Deactivate By:*** Pressing ***OFF***.

***NOTE:*** *While the* ***QuickFreeze*** *feature is enabled, the actual freezer temperature may drop as low as –3°F (–19°C). This is normal.*

# About the water filter (On some models)

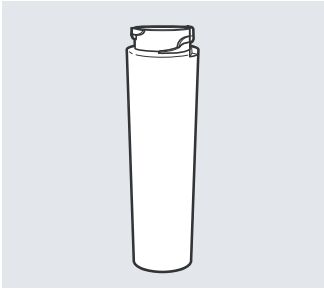

***Water Filter Cartridge***

The water filter cartridge is located in the back upper right corner of the refrigerator compartment.

***When to Replace the Filter***

***LCD Models:***

A pop-up screen will appear on the LCD screen to remind you to replace the water filter. You can check the status of the water filter manually.

***Access By:*** Home > Options > Dispenser Options > Reset Water Filter

***Non-LCD Models:***

There is a replacement indicator light for the water filter cartridge on the dispenser. This light will turn orange to tell you that you need to replace the filter soon.

The filter cartridge should be replaced when the replacement indicator light turns red or if the flow of water to the dispenser or icemaker decreases.

***Removing the Filter Cartridge***

If you are replacing the cartridge, first remove the old one by slowly turning it to the left. Do not pull down on the cartridge. A small amount of water may drip down.

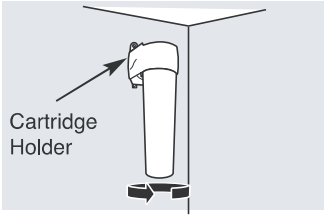


*Place the top of the cartridge up inside the cartridge holder and slowly turn it to the right.*

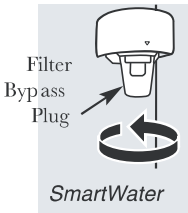


### Installing the Filter Cartridge

There is an adapter attached to the top of the new filter cartridge.

The adapter must be removed before installing the cartridge. To remove the adapter, turn it to the left about 1/4turn.

Fill the replacement cartridge with water from the tap to allow for better flow from the dispenser immediately after installation.

Line up the arrow on the cartridge and the cartridge holder. Place the top of the new cartridge up inside the holder. ***Do not*** push it up into the holder.

Slowly turn it to the right until the filter cartridge stops. ***DO NOT OVERTIGHTEN*** As you turn the cartridge, it will automatically raise itself into position. The cartridge will rotate about 1/2 turn.

Run water from the dispenser for 5 minutes to clear the system and prevent sputtering.

**LCD Models:**

Press ***FILTER REPLACED*** button to confirm replacement.

**Non-LCD Models:**

Press and hold the ***RESET FILTER*** pad (on some models) on the dispenser for 3 seconds.

NOTE:A newly installed water filter cartridge may cause water to spurt from the dispenser.

### Filter Bypass Plug

You must use the filter bypass plug when a replacement filter cartridge is not available. The dispenser and the icemaker will not operate without the filter or filter bypass plug.

### Replacement Filters:

***To order additional filter cartridges in the United States, visit our Website, ge.com***

MSWF

Suggested Retail $36.95–$41.95 USD

Customers in Canada should consult the yellow pages for the nearest Mabe Service Center.

# DEFROST

### NO FROST MODELS

The models are fully automatic
and require no user intervention to thaw.
Your refrigerator has automatic defrosting.

### DEFROST PROCESS

In the process of melting the frost from the evaporator is eliminated primarily generated through door openings and partly by the moisture removed from the food inside.

Never have ice on an evaporator, this would mean a problem in the device.

# About the shelves, bins and racks.

*Not all features are on all models.*

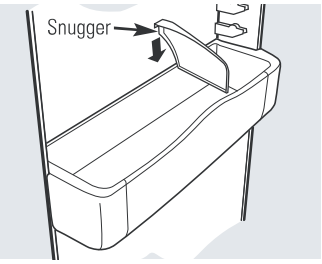


*Refrigerator bin*

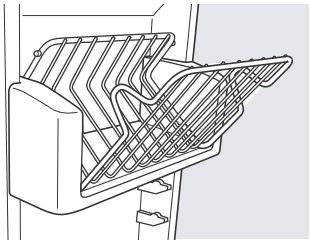

*Freezer tilt-out bin*

## Refrigerator Door Bins and Freezer Door Tilt-Out Bins

### Large Bins

The larger refrigerator door bins and freezer tilt-out door bins are adjustable.

***To remove:*** Lift the front of the bin straight up, then lift up and out.

***To replace or relocate:*** Engage the back side of the bin in the molded supports of the door. Then push down on the front of the bin. Bin will lock in place.

### Small Bins

***To remove:*** Lift the front of the bin straight up then out.

***To replace:*** Position the bin above the rectangular molded supports on the door. Then slide the bin down onto the support to lock it in place.

***The snugger*** helps prevent tipping, spilling or sliding of small items stored on the door shelf. Place a finger on either side of the snugger near the rear and move it back and forth to fit your needs.

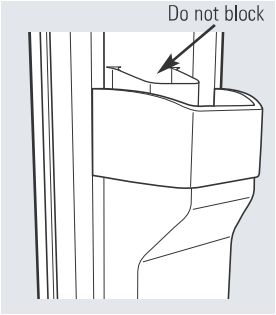


***CAUTION:*** *Be careful when placing items in the top bin. Make sure that items do not block or fall into the ice chute.*

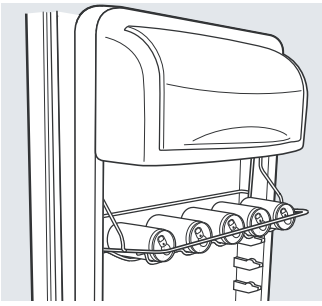

## Door Wine/Beverage Rack *(on some models)*

This rack holds up to 5 cans, one bottle of wine or one 2-liter bottle of soda.

The rack hangs from the sides of the dairy bin.

***To remove:***

1. Empty the wine/beverage rack.
2. Holding the bottom of the dairy bin, lift the front straight up, then lift up and out.
3. To detach the rack from the dairy bin, pull the rack s side wires out of the holes on each side of the dairy bin.

***To replace:***

1. Reattach the rack to the sides of the bin.
2. Engage the back side of the bin in the molded supports on the door. Then push down on the front of the bin. The bin will lock into place.

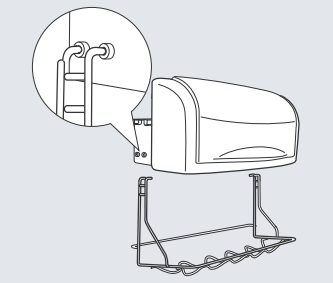

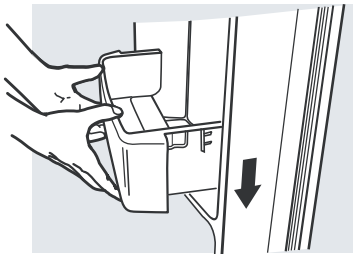

## Deep Door Shelves

Detachable shelf extenders deepen and enclose fixed door shelves, providing more storage room and greater storage flexibility.

***To remove:*** Lift the shelf extender straight up then pull out.

***To replace:*** Engage the shelf extender in the molded supports on the door and push in. It will lock in place.

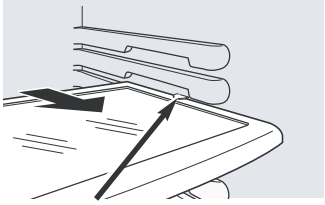

*Press tab and pull shelf forward to remove*

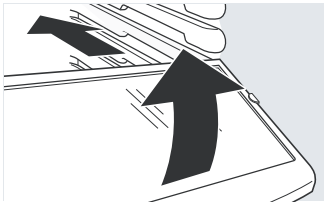

### *Slide-Out Spillproof Shelf*

The slide-out spillproof shelf allows you to reach items stored behind others. The special edges are designed to help prevent spills from dripping to lower shelves.

***To remove:***
Slide the shelf out until it reaches the stop, then press down on the tab and slide the shelf straight out.

***To replace or relocate:***
Line the shelf up with the supports and slide it into place. The shelf can be repositioned when the door is at 90° or more. To reposition the shelf, slide the shelf past the stops and angle downward. Slide shelf down to the desired position, line up with the supports and slide into place.

*Make sure you push the shelves all the way back in before you close the door.*

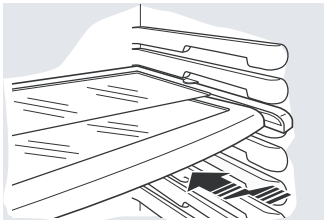

### *QuickSpace™ Shelf*

This shelf splits in half and slides under itself for storage of tall items on the shelf below.

This shelf can be removed and replaced or relocated just like Slide-Out Spillproof Shelves.

On some models, this shelf can not be used in the lowest position.

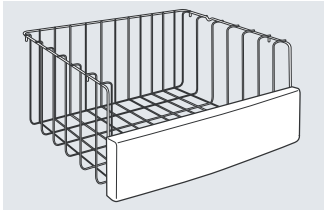

### *Freezer Baskets* (on some models)

***To remove,*** slide out to the ***stop*** position, lift the front past the stop position, and slide out.

On some models, the full extension basket can be removed by pushing the basket all the way to the back of the freezer. Lift up until the back pins are disengaged. Lift the entire basket up and pull out.

*Make sure you push the baskets all the way back in before you close the door.*

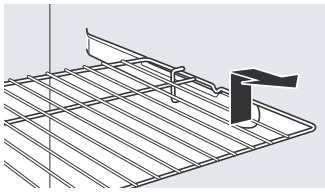

### *Slide-Out Freezer Shelves* (on some models)

***To remove,*** slide out to the ***stop*** position, lift the front past the stop position, and slide out.

*Make sure you push the shelves all the way back in before you close the door.*

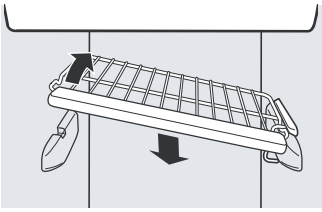

### *Fixed Freezer Shelves* (on some models)

***To remove,*** lift the shelf up at the left side and then bring the shelf out.

***NOTE FOR DISPENSER MODELS:*** In order to take full advantage of the tilt-out ice bin, only store items on the shelf below the ice bin that are no taller than the lowest point on the bin.

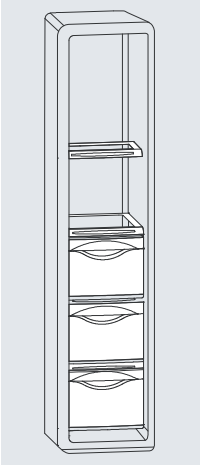

### Freezer Crisper
*On some models*

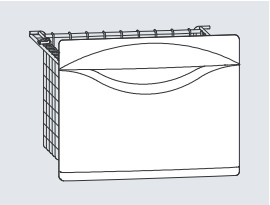

To remove, slide out completely to the stop position. Lift the front past the stop position, and slide out.
Make sure you push the crispers all the way back in before you close the door.

### Freezer shelves
*On some models*

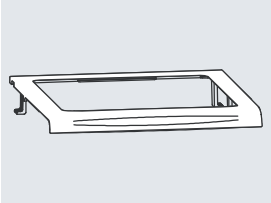

To remove, take away all the food, slide out to the top position, lift the front past the stop position, and slide out.
Make sure you push the shelves all the way back in before you close the door.

## About the additional features. *Not all features are on all models.*

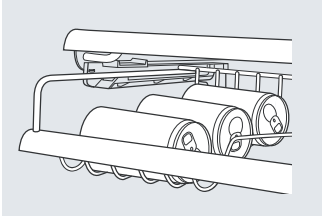

### *ShelfSaver™ Rack*
*(on some models)*

Use this rack to store beverage cans for easy access.
It can also hold a 9 x 13 baking dish.

### *Door Can Rack*
*(on some models)*

This door rack holds up to 9 cans.
***NOTE:*** *This rack can only be mounted in the top position under the dairy bin.*

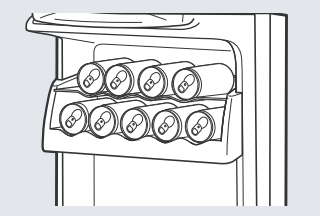

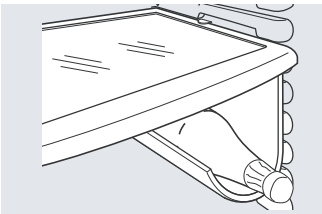

### *Removable Beverage Rack*

The beverage rack is designed to hold a bottle on its side. It can be attached to any slide-out shelf.

***To install:***

1. Line up the large part of the slots on the top of the rack with the tabs under the shelf.
2. Then slide the rack back to lock it in place.

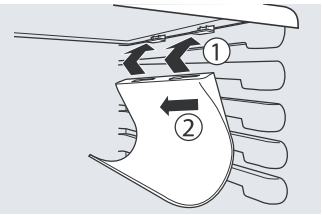


## About the refrigerator doors.

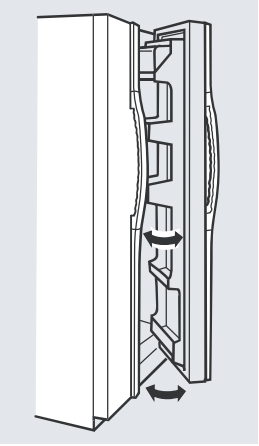

### *Refrigerator Doors*

The refrigerator doors may feel different than the ones you are used to. The special door opening/closing feature makes sure the doors close all the way and are securely sealed.
When opening and closing the door you will notice a ***stop*** position. If the door is opened past this ***stop*** point, the door will remain open to allow you to load and unload food more easily. When the door is only partially open, it will automatically close.

The resistance you feel at the ***stop*** position will be reduced as the door is loaded with food.

*When the door is only partially open, it will automatically close.*
*Beyond this* ***stop*** *the door will stay open.*

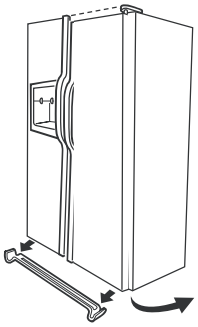

### *Door Alignment*

If doors are uneven, adjust the refrigerator door.

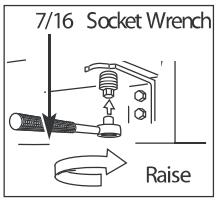


1. Using a 7/16 socket wrench, turn the door adjusting screw to the right to raise the door, to the left to lower it. (A nylon plug, imbedded in the threads of the pin, prevents the pin from turning unless a wrench is used.)
2. After one or two turns of the wrench, open and close the refrigerator door and check the alignment at the top of the doors.

# About the crispers and pans.

*Not all features are on all models.*

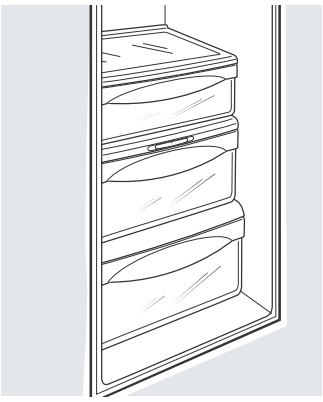

### Fruit and Vegetable Crispers

Excess water that may accumulate in the bottom of the drawers should be wiped dry.

***On some models,*** the bottom drawer has full extension slides that allow full access to the drawer.

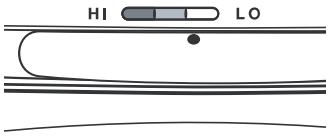


### Adjustable Humidity Crispers

Slide the control all the way to the ***HI*** setting to provide high humidity recommended for most vegetables.

Slide the control all the way to the ***LO*** setting to provide lower humidity levels recommended for most fruits.

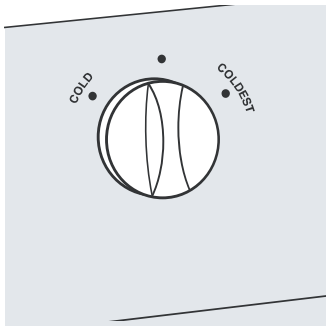


### Convertible Deli Pan

The convertible deli pan has its own cold air duct to allow a stream of cold air from the freezer compartment to flow to the pan.

***The variable temperature control*** regulates the air flow from the Climate Keeper.

Set the control to the ***coldest*** setting to store fresh meats.

Set the control to ***cold*** to convert the pan to normal refrigerator temperature and provide extra vegetable storage space. The cold air duct is turned off. Variable settings between these extremes can be selected.

# About crisper removal.

*Not all features are on all models.*

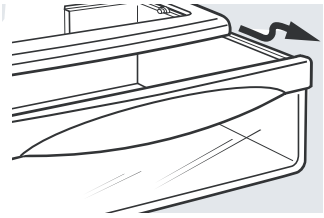

### Crisper Removal

The top crispers can easily be removed by pulling the drawer straight out and lifting the drawer up and over the ***stop*** location.

If the door prevents you from taking out the drawers, first try to remove the door bins. If this does not offer enough clearance, the refrigerator will need to be rolled forward until the door opens enough to slide the drawers out. In some cases, when you roll the refrigerator out, you will need to move the refrigerator to the left or right as you roll it out.

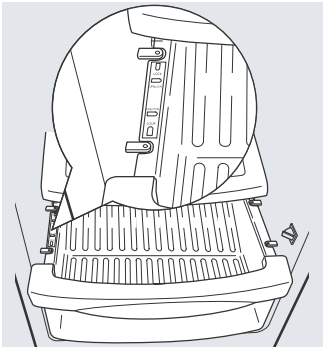

***To remove the bottom crisper:***

1. Pull the drawer out to the stop position.
2. Rotate all four swing locks to the unlock position.
3. Lift the front of the drawer up and out.

***To replace the bottom crisper:***

1. Make sure all four swing locks are in the unlock position.
2. Place the sides of the drawer into the drawer supports, making sure the swing locks fit on the drawer slots.
3. Lock all four swing locks by rotating them to the lock position.

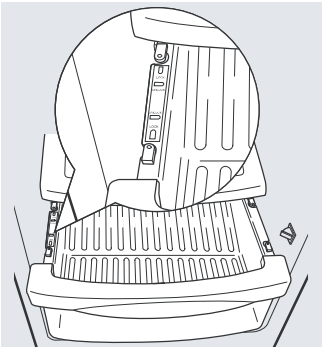

# About the automatic icemaker.

*A newly installed refrigerator may take 12 to 24 hours to begin making ice.*

***On dispenser models, to access ice or reach the power switch:***

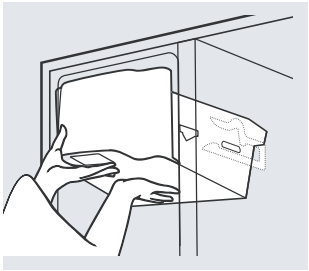

1 *Lift the bin, then pull it forward until the bin stops.*

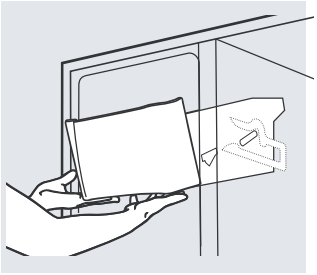

2 *Lower the bin to access ice or reach the power switch.*

***NOTE:*** *In order to take full advantage of the tilt-out ice bin, only store items on the shelf below the ice bin that are no taller than the lowest point on the bin.*

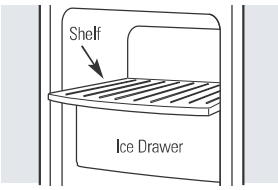


## Automatic Icemaker

The icemaker will produce seven cubes per cycle—approximately 100–130 cubes in a 24-hour period, depending on freezer compartment temperature, room temperature, number of door openings and other use conditions.

If the refrigerator is operated before the water connection is made to the icemaker, set the power switch in the ***O (off)*** position.

When the refrigerator has been connected to the water supply, set the power switch to the ***I (on)*** position.

The icemaker will fill with water when it cools to 15°F (–10°C). A newly installed refrigerator may take 12 to 24 hours to begin making ice cubes.

You will hear a buzzing sound each time the icemaker fills with water.

Throw away the first few batches of ice to allow the water line to clear.

Be sure nothing interferes with the sweep of the feeler arm.

When the bin fills to the level of the feeler arm, the icemaker will stop producing ice. It is normal for several cubes to be joined together.

If ice is not used frequently, old ice cubes will become cloudy, taste stale and shrink.

*Pull the upper freezer shelf straight out to access the icemaker. Always be sure to replace the shelf. The shelf can be used for storage.*

***Special note about dispenser models:***

Dispenser models have a tilt-out ice bin. The bin can be tilted out as shown in the illustrations, and it will hold itself up while you take ice out or turn the icemaker power switch on and off. Be sure to put the bin back in place before closing the door.

**To restore your ice level from an empty bucket stage, the following steps are recommended:**

1. 12 hours after the first batch of ice has fallen into the bin, dispense 3 to 4 cubes.
2. After an additional 6 hours, dispense 3 to 4 cubes again.

These steps will restore your ice level in the shortest amount of time.

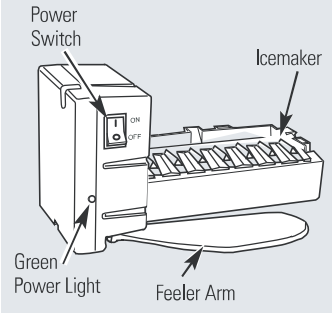


***NOTE:*** *In homes with lower-than-average water pressure, you may hear the icemaker cycle multiple times when making one batch of ice.*

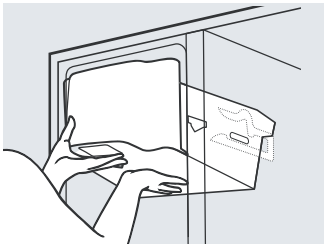

1 *Lift the bin, then pull it forward until the bin stops.*

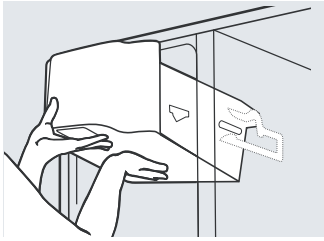

2 *Lift and pull forward again to remove the bin.*

## Removing Ice Bin *(dispenser models)*

***CAUTION:*** *The ice bin is heavy when full.*

Set the power switch to the ***O (off)*** position before removing the bin.

***When replacing the bin,*** be sure to press it firmly into place. If it does not go all the way back, remove it and rotate the drive mechanism 1/4 turn. Then push the bin back again.

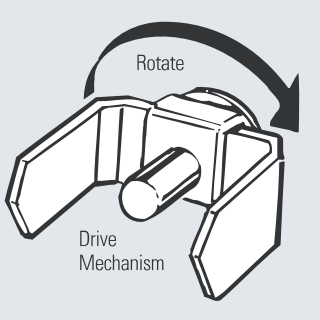


*Dispenser Models only*

## Ice Storage Drawer

***To access ice,*** pull the drawer forward.

***To remove the drawer,*** pull it straight out and lift it past the ***stop*** location.

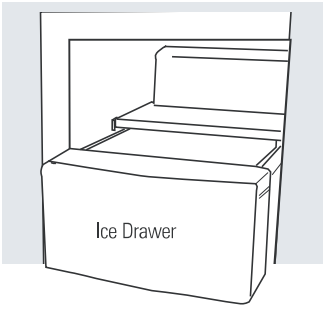

# About the automatic icemaker.

*A newly installed refrigerator may take 12 to 24 hours to begin making ice.*

***On dispenser models, to reach the power switch:***

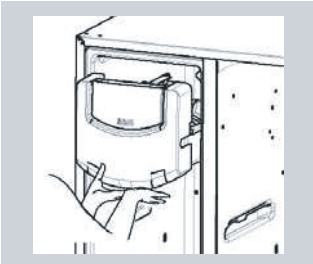

1 *Lift the bin, then pull it forward until the bin stops.*

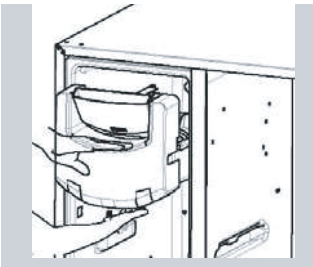

2 *Lower the bin to access ice or reach the power switch.*

***NOTE:*** *In order to take full advantage of the tilt-out ice bin, only store items on the shelf below the ice bin that are no taller than the lowest point on the bin.*

## *Automatic Icemaker*

The icemaker will produce seven cubes per cycle—approximately 100–130 cubes in a 24-hour period, depending on freezer compartment temperature, room temperature, number of door openings and other use conditions.

If the refrigerator is operated before the water connection is made to the icemaker, set the power switch in the ***O (off)*** position.

When the refrigerator has been connected to the water supply, set the power switch to the ***I (on)*** position.

The icemaker will fill with water when it cools to 15°F (–10°C). A newly installed refrigerator may take 12 to 24 hours to begin making ice cubes.

You will hear a buzzing sound each time the icemaker fills with water.

Throw away the first few batches of ice to allow the water line to clear.

Be sure nothing interferes with the sweep of the feeler arm.

When the bin fills to the level of the feeler arm, the icemaker will stop producing ice. It is normal for several cubes to be joined together.

If ice is not used frequently, old ice cubes will become cloudy, taste stale and shrink.

***Special note about dispenser models:***

- Dispenser models have a tilt-out ice bin. The bin can be tilted out as shown in the illustrations, and it will hold itself up while you take ice out or turn the icemaker power switch on and off. Be sure to put the bin back in place before closing the door.
- **To restore your ice level from an empty bucket stage, the following steps are recommended:**

1. 12 hours after the first batch of ice has fallen into the bin, dispense 3 to 4 cubes.
2. After an additional 6 hours, dispense 3 to 4 cubes again.

These steps will restore your ice level in the shortest amount of time.

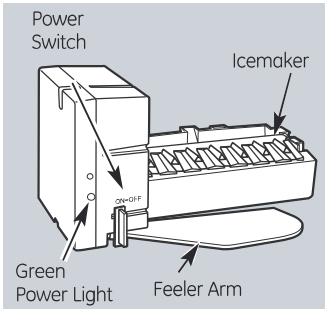


***NOTE:*** *In homes with lower-than-average water pressure, you may hear the icemaker cycle multiple times when making one batch of ice.*

## *Removing and Replacing the Ice Storage Bin on Dispenser Models*

***When replacing the ice bin:***
Set the power switch to the ***O (off)*** position before removing the ice bin.

Always be sure to press it firmly into place. If it does not go all the way back, remove it and rotate the drive mechanism 1/4 turn. Then push the bin back again.

***To remove:***

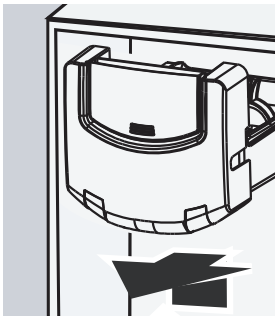

*Pull the bin straight out, then lift past the **stop** position.*

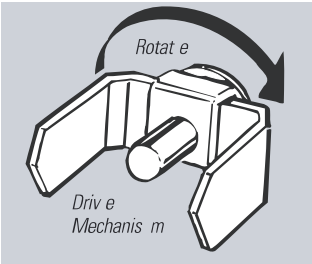

# About the ice and water dispenser. (On some models)

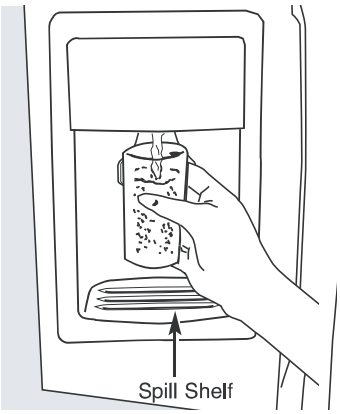


⚠ **WARNING:** In order to satisfy water temperature, the system will automatically lock after 6 minutes and should elapse 15 minutes to reach the ideal temperature of the water at the dispenser.

### To Use the Dispenser

Select ***CUBED ICE***, ***CRUSHED ICE*** or ***WATER***.

Press the glass gently against the top of the dispenser cradle.

The spill shelf is not self-draining. To reduce water spotting, the shelf and its grille should be cleaned regularly.

*If no water is dispensed when the refrigerator is first installed, there may be air in the water line system. Press the dispenser arm for at least two minutes to remove trapped air from the water line and to fill the water system. To flush out impurities in the water line, throw away the first six glassfuls of water.*

***CAUTION:*** *Never put fingers or any other objects into the ice crusher discharge opening.*

### Locking the Dispenser

Press the LOCK pad for 3 seconds to lock the dispenser and control panel. To unlock, press and hold the pad again for 3 seconds.

### Dispenser Light

The ***LIGHT*** pad turns the night light in the dispenser on and off. The light also comes on when the dispenser cradle is pressed. On some models, if this light burns out, it should be replaced with a 6 watt 12 V maximum bulb.

### Quick Ice

When you need ice in a hurry, press the QUICK ICE pad to speed up ice production. This will increase ice production for the following 48 hours or until you press the pad again.

**LCD Models:**

***Access By:*** Home > Options > Freezer Options> Quick Ice

***ActivateBy:*** Pressing ***ON***.

***Deactivate By:*** Pressing ***OFF***.

### Door Alarm

To set the alarm, press the ***DOOR ALARM*** pad until the indicator light comes on. This alarm will sound if either door is open for more than 3 minutes. The light goes out and the beeping stops when you close the door. For LCD models, a popup screen will appear. The alarm can be silenced by touching the LCD screen.

**LCD Models:**

***Access By:*** Home > Options > Information and Settings > Settings > Door Alarm

***Access By:*** Pressing ***ON***.

***Deactivate By:*** Pressing ***OFF***.

## Precise Fill (on some models)

This water dispenser is equipped with a feature called "precise fill." This feature allows you to choose a precise amount of water (cups or ounces) that you would like dispensed. Pints and Liters are also available for LCD models.

**LCD Models**

***Access By:*** Home > Options > Dispenser Options > Precise Fill > Set Amount

***ActivateBy:*** Using the arrow buttons to select the desired amount. Press MORE UNITS to select between CUPS, OUNCES, PINTS or LITERS.

**Non LCD Models**

1. Press the ***WATER*** pad.
2. Press the ***CUPS*** or ***OUNCES*** pad.
3. Select the precise amount of water you would like dispensed.

   ***If you selected OUNCES***, press the arrow pads on either side of the display to select the number of ounces you would like to have dispensed between 1–99 ounces.

   ***If you selected CUPS***, press the arrow pads on the left of the display to select the whole cups (1–16 cups) and/or the arrow pads on the right side of the display to select fractions of a cup (1/4–3/4 cups).
4. Press the cup against the cradle and water will begin dispensing. It will automatically stop when the amount set has been dispensed. The display will show there is no water left to dispense, then reset.

***NOTE:*** *Do not leave the dispenser unattended when water is being dispensed.*

5. If you would like to stop dispensing water before the specified amount has been dispensed, just remove the cup from the cradle. The display will show the amount left to dispense.

## Important Facts About Your Dispenser

Do not add ice from trays or bags to the storage drawer. It may not crush or dispense well.

Avoid overfilling glass with ice and use of narrow glasses. Backed-up ice can jam the chute or cause the door in the chute to freeze shut. If ice is blocking the chute, poke it through with a wooden spoon.

Beverages and foods should not be quickchilled in the ice storage drawer. Cans, bottles or food packages in the storage drawer may cause the icemaker or auger to jam.

To keep dispensed ice from missing the glass, put the glass close to, but not touching, the dispenser opening.

Some crushed ice may be dispensed even though you selected CUBED ICE. This happens occasionally when a few cubes accidentally get directed to the crusher.

After crushed ice is dispensed, some water may drip from the chute.

Sometimes a small mound of snow will form on the door in the ice chute. This condition is normal and usually occurs when you have dispensed crushed ice repeatedly. The snow will eventually evaporate.

# Care and cleaning of the refrigerator.

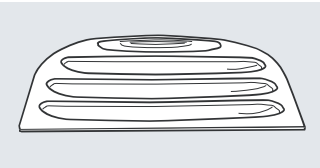

*Dispenser drip area.*

## Cleaning the Outside

***The dispenser drip area,*** (on some models) beneath the grille, should be wiped dry. Water left in this area may leave deposits. Remove the deposits by adding undiluted vinegar to the well. Soak until the deposits disappear or become loose enough to rinse away.

***The dispenser cradle*** (on some models). Before cleaning, lock the dispenser by pressing and holding the ***LOCK CONTROL*** pad for 3 seconds. Clean with warm water and baking soda solution–about a tablespoon (15 ml) of baking soda to a quart (1 liter) of water. Rinse thoroughly and wipe dry.

***The door handles and trim.*** Clean with a cloth dampened with soapy water. Dry with a soft cloth.

***The stainless steel panels and door handles*** (on some models) can be cleaned with a commercially available stainless steel cleaner such as ***Stainless Steel Magic***.

***Stainless Steel Magic*** is available at Ace, True Value, Servistar, HWI and other leading stores. It is also available through Parts and Accessories, 800.626.2002. Order part number WX10X15.

Do not use appliance wax or polish on the stainless steel.

***Keep the outside clean.*** Wipe with a clean cloth lightly dampened with kitchen appliance wax or mild liquid dish detergent. Dry and polish with a clean, soft cloth.

*Do not wipe the refrigerator with a soiled dish cloth or wet towel. These may leave a residue that can erode the paint. Do not use scouring pads, powdered cleaners, bleach or cleaners containing bleach because these products can scratch and weaken the paint finish.*

## Cleaning the Inside

***To help prevent odors,*** leave an open box of baking soda in the fresh food and freezer compartments.

***Unplug the refrigerator before cleaning.*** If this is not practical, wring excess moisture out of sponge or cloth when cleaning around switches, lights or controls.

Use warm water and baking soda solution–about a tablespoon (15 ml) of baking soda to a quart (1 liter) of water. This both cleans and neutralizes odors. Rinse and wipe dry.

***Use of any cleaning solution other than that which is recommended, especially those that contain petroleum distillates, can crack or damage the interior of the refrigerator.***

*Avoid cleaning cold glass shelves with hot water because the extreme temperature difference may cause them to break. Handle glass shelves carefully. Bumping tempered glass can cause it to shatter.*

*Do not wash any plastic refrigerator parts in the dishwasher.*

*The chill/thaw tray is dishwasher safe.*

### Recommendations to keep food

All foods stored in your refrigerator must be packed in aluminum foil, or plastic containers with lids to keep their freshness and prevent contamination between differents kinds of food. The maturity date of the food is not changed by being frozen, be precaution to avoid excessive freezing time of food. See quick reference in the following table:

Carnes Rojas: Stuff the freezer refrigerator and then leave it for a while at room temperature environment for later cooking.

Fish: First pass of the freezer refrigerator and cook before they thaw completely.

Vegetables: Do not wait until it is thawed enter it directly into boiling water and cook as usual.

Fruits: Stuff the freezer to the fridge Never re-freeze foods thawed to avoid risks decomposition.

Some types of vegetables, fruits and vegetables fresh, sensitive to cold and should be stored on the trays for vegetables.

To retain more moisture in plant green leaves close and open it for more control movement of cold, dry air and keep better.

**Conservation of frozen food guide**

| Time | 1 month | 3 months | 6 months | 9 months | 12 months |
|---|---|---|---|---|---|
| Foods | Sausages, ham, ice cream, desserts | Fish, seafood, shrimp, prawns. | Pork | Fruit pulp, vegetables | Chicken, beef |

## Behind the Refrigerator

Be careful when moving the refrigerator away from the wall. All types of floor coverings can be damaged, particularly cushioned coverings and those with embossed surfaces.

Pull the refrigerator straight out and return it to position by pushing it straight in. Moving the refrigerator in a side direction may result in damage to the floor covering or refrigerator.

*When pushing the refrigerator back, make sure you don't roll over the power cord or icemaker supply line (on some models).*

## Preparing for Vacation

For long vacations or absences, remove food and unplug the refrigerator. Clean the interior with a baking soda solution of one tablespoon (15 ml) of baking soda to one quart (1 liter) of water. Leave the doors open.

Set the icemaker power switch to the ***O (off)*** position and shut off the water supply to the refrigerator.

If the temperature can drop below freezing, have a qualified servicer drain the water supply system (on some models) to prevent serious property damage due to flooding.

## Preparing to Move

Secure all loose items such as shelves and drawers by taping them securely in place to prevent damage.

When using a hand truck to move the refrigerator, do not rest the front or back of the refrigerator against the hand truck. This could damage the refrigerator. Handle only from the sides of the refrigerator.

*Be sure the refrigerator stays in an upright position during moving.*

## Recommendations for energy savings

During a power outage prevented open doors, this will help keep more time the internal temperature.

Do not locate the refrigerator near sources heat (furnaces, stoves, air or put the direct rays of the sun) as this affects performance, internal temperature and power consumption.

Do not overfill the refrigerator for food, leave space between them, and use the grills that are provided for support them in this way facilitates air circulation and prevents a needed low yield.

Open the doors on fewer times as possible.
Check that the door remains closed.

# Replacing the light bulbs.

*Setting the controls to **OFF** does not remove power to the light circuit.*

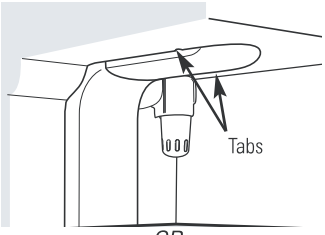


OR

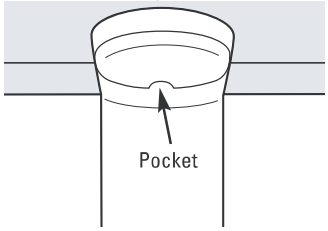


## Refrigerator Compartment—Upper Light

1. Unplug the refrigerator .
2. The bulbs are located at the top of the compartment, inside the light shield. On some models, a screw at the front of the light shield will have to be removed. On other models, the screw is located in the pocket located at the back of the light shield.
3. To remove the light shield, on some models, press in on the tabs on the sides of the shield and slide forward and out. On other models, just slide forward and out.
4. After replacing the bulb with an appliance bulb of the same or lower wattage, replace the light shield and screws (on some models). When replacing the light shield, make sure that the tabs at the back of the shield fit into the slots at the back of the light shield housing.
5. Plug the refrigerator back in.

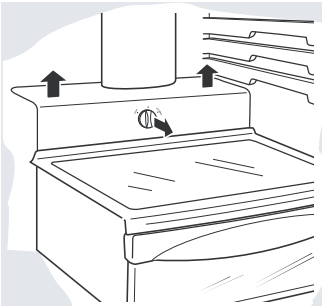

## Refrigerator Compartment—Lower Light

*This light is located above the top drawer.*

1. Unplug the refrigerator .
2. Remove the convertible meat drawer control knob by pulling straight out.
3. Lift the light shield up and pull it out.
4. After replacing the bulb with an appliance bulb of the same or lower wattage, replace the shield and the knob.
5. Plug the refrigerator back in.

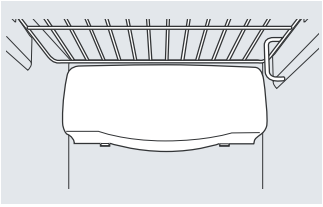

## Freezer Compartment

1. Unplug the refrigerator .
2. Remove the shelf just above the light shield. (The shelf will be easier to remove if it is emptied first.) On some models, a screw at the top of the light shield will need to be removed.
3. To remove the light shield, press in on the sides, and lift up and out.
4. Replace the bulb with an appliance bulb of the same or lower wattage, and reinstall the light shield. When reinstalling the light shield, make sure the top tabs snap securely into place. Replace the screw (on some models).
5. Reinstall the shelf and plug the refrigerator back in.

## Dispenser *(on some models)*

1. Unplug the refrigerator .
2. The bulb is located on the dispenser under the control panel. Remove the light bulb by turning it counterclockwise.
3. Replace the bulb with a bulb of the same size and wattage.
4. Plug the refrigerator back in.

## LED Lights Replacement

If you need to replace LED lights ask for Technical Service. See the information appears at the end of this manual.

# Trim kits and decorator panels.

*For CustomStyle™ models*

***Read these instructions completely and carefully.***

## Before You Begin

*Some models are equipped with trim kits that allow you to install door panels. You can order pre-cut black, white, bisque or stainless steel decorator panels from Parts and Accessories, 800.626.2002, or you can add wood panels to match your kitchen cabinets.*

### Panels less than 1/4" (6 mm) thick

When installing wood panels less than 1/4" (6 mm) thick, you need to create a filler panel, such as 1/8" (3 mm) cardboard, that will fit between the face of the door and the wood panel. If you are installing the pre-cut decorator panels, pre-cut filler panels are included in the kit. The combined thickness of the decorator or wood panel and the filler panel should be 1/4" (6 mm).

Panels 1/4"(6 mm) thick or less

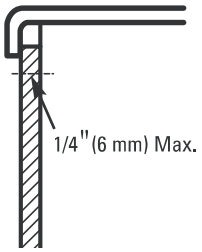


### 3/4" (19 mm) or Raised Panel

A raised panel design screwed or glued to a 1/4" (6 mm) thick backing, or a 3/4" (19 mm) routed board can be used. The raised portion of the panel must be fabricated to permit clearances of at least 2" (5.1 cm) from the handle side for fingertip clearance.

Panels thicker than 1/4" (6 mm), up to 3/4" (19 mm) maximum, will require that the outer 5/16" (8 mm) of panel perimeter be no thicker than 1/4" (6 mm).

*Weight limitations for custom panels:*
*Fresh Food 38 lbs. (17 kg) max.*
*Freezer Door 28 lbs. (13 kg) max.*

Panels thicker than 1/4"(6 mm)

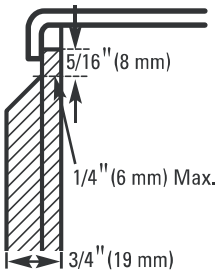


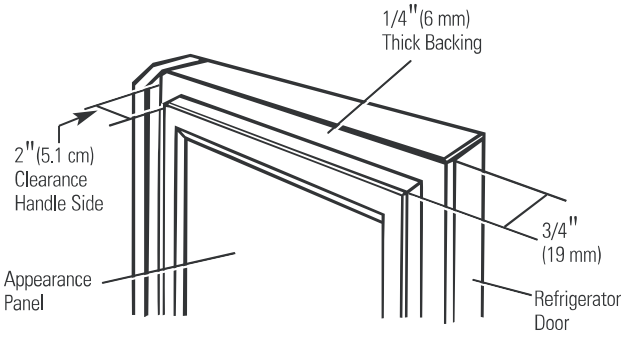

# Trim kits and decorator panels.

## 23' Dimensions for Custom Wood Panels

The areas at the top of the panels need to be cut out of the panels.

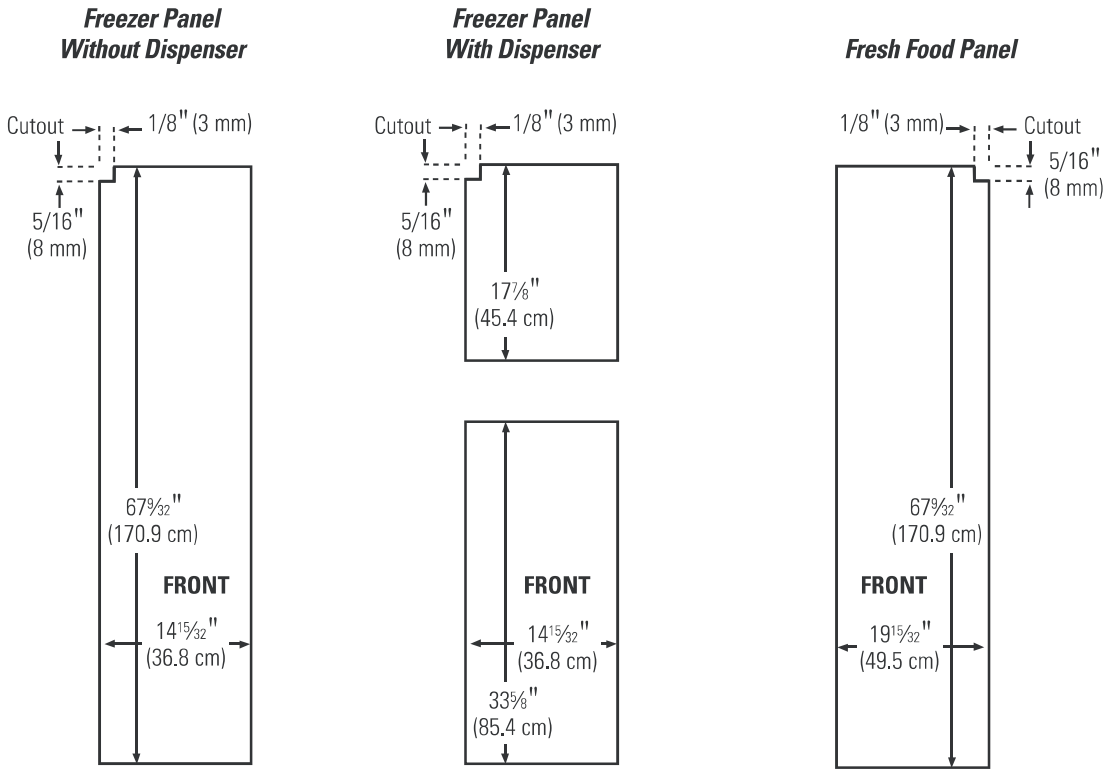


## 25' CustomStyle™ Dimensions for Custom Wood Panels

The areas at the top of the panels need to be cut out of the panels.

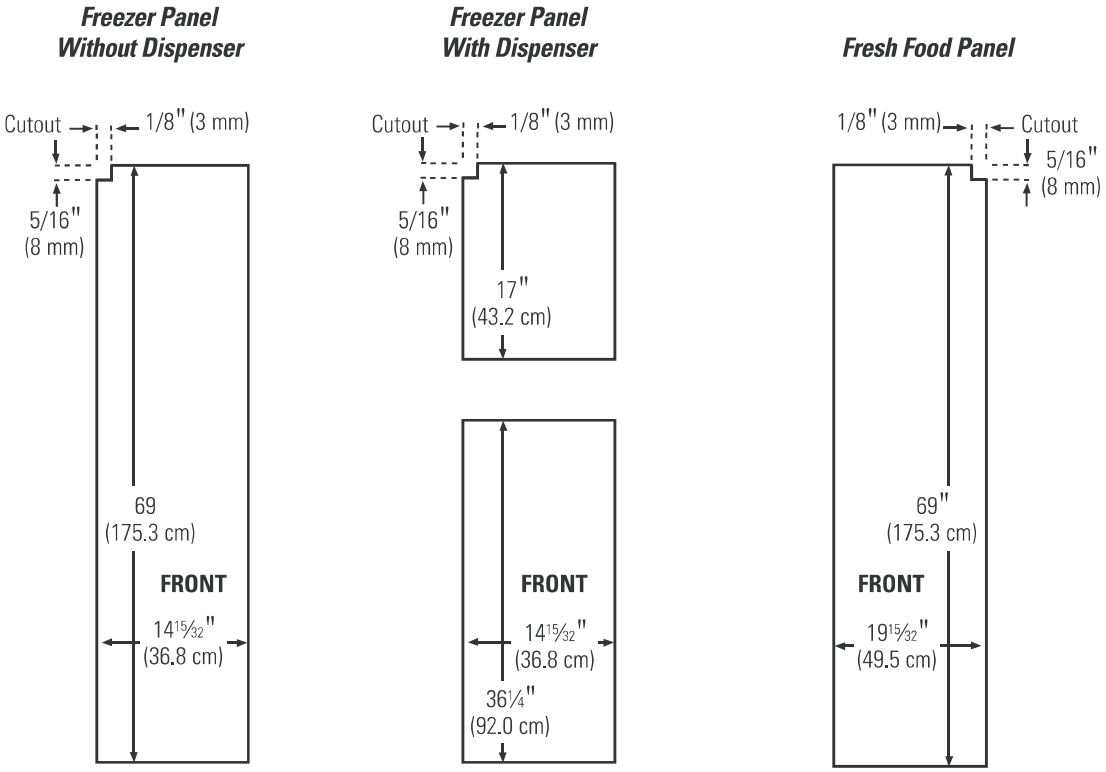

# Inserting the door panels.

***Read these instructions completely and carefully.***

### 1 Insert the Freezer Panel and Fresh Food Panel.

Carefully push the freezer panel in until it slides into the slot behind the door handle. Push the filler panel (required with some door panels) in behind the decorator panel. Repeat for fresh food panel.

If your model has a dispenser , this step only applies to the fresh food panel and top freezer panel.

### 2 Insert the Bottom Freezer Panel (on dispenser models).

Carefully push the panel in until it slides into the slot behind the door handle. Push the filler panel (required with some door panels) in behind the decorator panel.

### 3 Attach the Top Trim on the Freezer and Fresh Food Doors.

The Top Trim can be found inside the refrigerator compartment.

With a T-20 Torxdriver, attach the Top Trim, using two screws on each Top Trim piece, to the top of each door. Hand tighten only. Make sure that the top of each panel fits snugly behind the lip of the Top Trim.

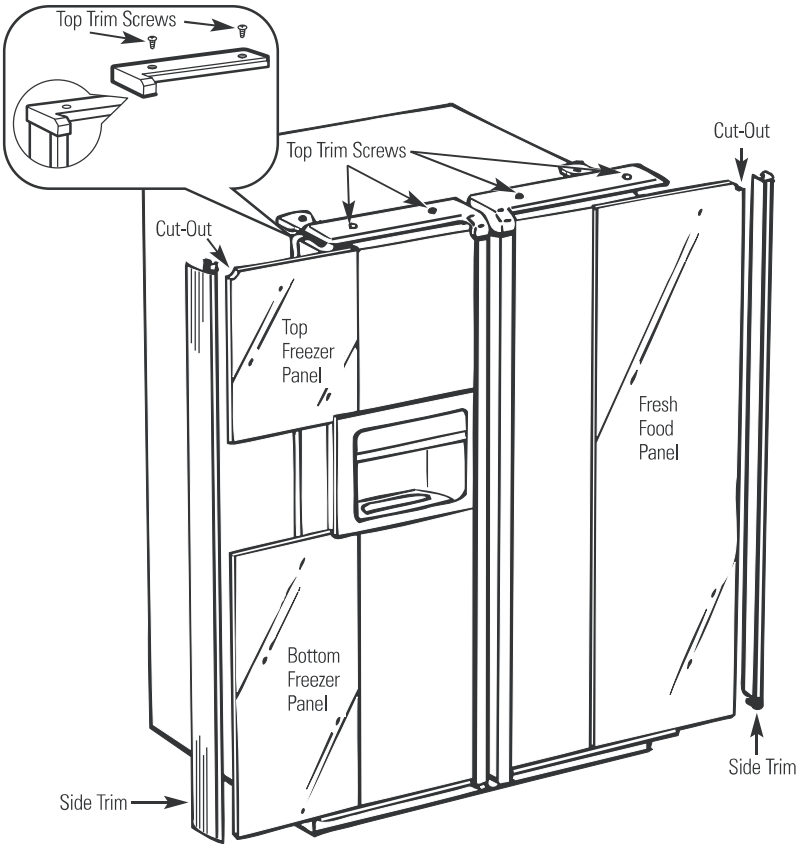

# Inserting the door panels.

## 4 Install the Side Trim.

These pieces are tucked inside the refrigerator door handle.

*Do not remove the protective film on the outside of the Side Trim until the Side Trim is installed.*

Fit the bottom of the Side Trim under the Bottom Trim as illustrated.

Hold the Side Trim against the front face of the decorator panels and fit the Side Trim under the Top Trim. Make sure the magnetically attached Side Trim is fitted correctly and that you are satisfied with the appearance of all the parts.

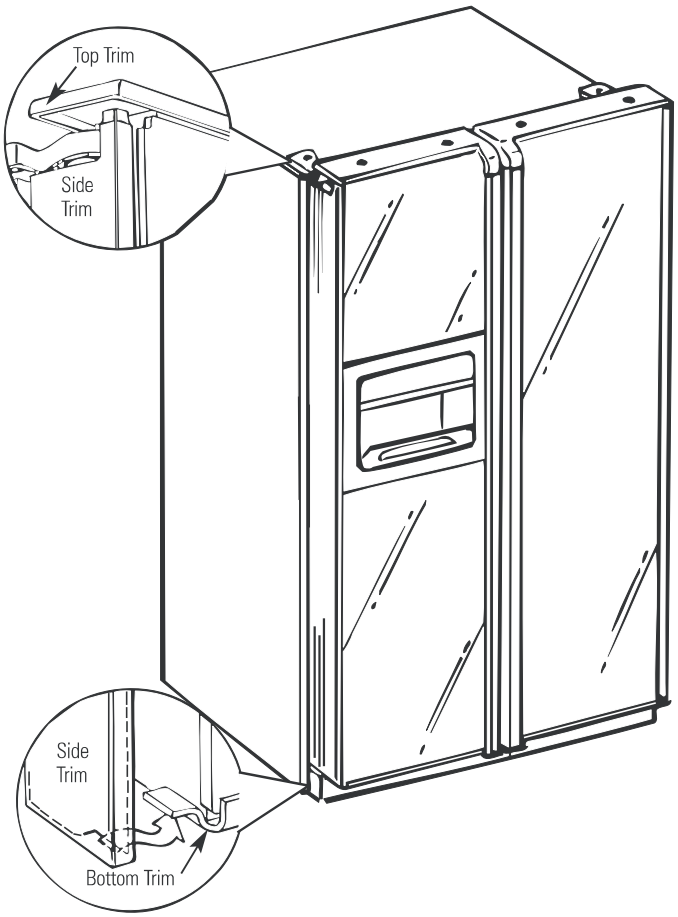

# Installation Instructions

# Refrigerator

## Models 21, 23, 25, 26, 27 & 29

## BEFORE YOU BEGIN

**Read these instructions completely and carefully.**

- **IMPORTANT** — Save these instructions for local inspector's use.
- **IMPORTANT** — Observe all governing codes and ordinances.
- **Note to Installer –** Be sure to leave these instructions with the Consumer.
- **Note to Consumer –** Keep these instructions for future reference.
- **Skill level –** Installation of this appliance requires basic mechanical skills.
- **Completion time –** Refrigerator Installation 30 minutes
  Water Line Installation 30 minutes
- Proper installation is the responsibility of the installer.
- Product failure due to improper installation is not covered under the Warranty.

**If the refrigerator has already been installed, remove the base grille (see Step 2 in *Moving the Refrigerator*), then skip to Step 5 in *Installing the Refrigerator*.**

## PREPARATION

### WATER SUPPLY TO THE ICEMAKER

If the refrigerator has an icemaker, it will have to be connected to a cold water line.

## TOOLS YOU WILL NEED

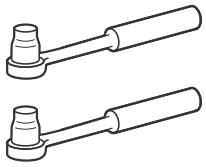

3/8" and 5/16" Socket

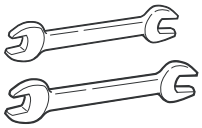

1/2" and 7/16" Wrench

1/8" Hex Wrench

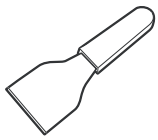

Plastic Putty Knife

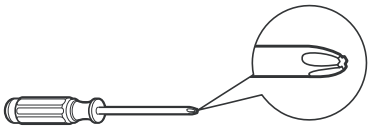

Phillips Head Screwdriver

# MOVING THE REFRIGERATOR

## 1 LOADING THE RERIGERATOR ONTO A HAND TRUCK

Leave all tape and door pads on doors until the refrigerator is in its final location.

To move the refrigerator, use a padded hand truck. Center the refrigerator on the hand truck and secure the strap around the refrigerator. **DO NOT OVERTIGHTEN THE STRAP.**

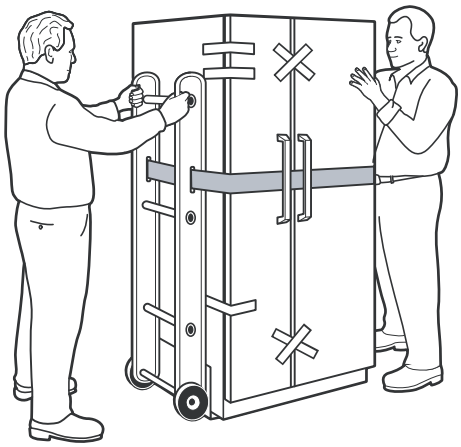

## 2 REMOVE THE BASE GRILLE

Remove the grille by removing the two Phillips head screws.

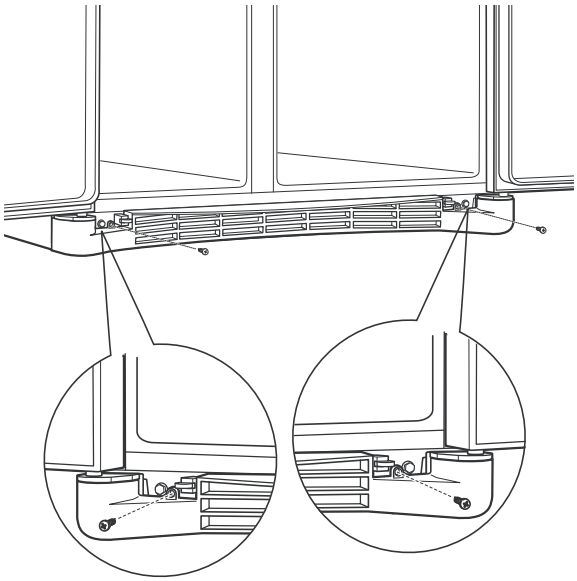

STOP

If the refrigerator must go through any entrance that is less than 38" wide, the doors must be removed. Proceed to Step 3.

**DO NOT remove the handles.**

If all entrances are more than 38" wide, skip to *Installing the Refrigerator*.

## 3 DISCONNECT THE WATER COUPLING (on some models)

**If the refrigerator has a water dispenser,** there is a water line from the cabinet into the bottom hinge on the freezer door that must be disconnected.

To disconnect, push in on the white collar of the coupling and pull out the tubing.

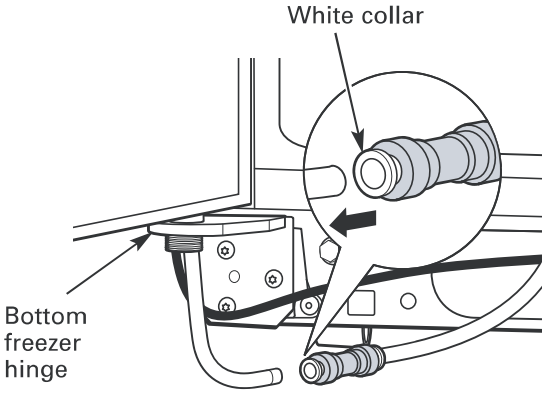

## 4 DISCONNECT THE POWER COUPLING (on some models)

**If the refrigerator has a water dispenser,** there is a power line (harness) from the cabinet into the bottom hinge on the freezer door that must be disconnected.

To disconnect, pull apart at the coupling.

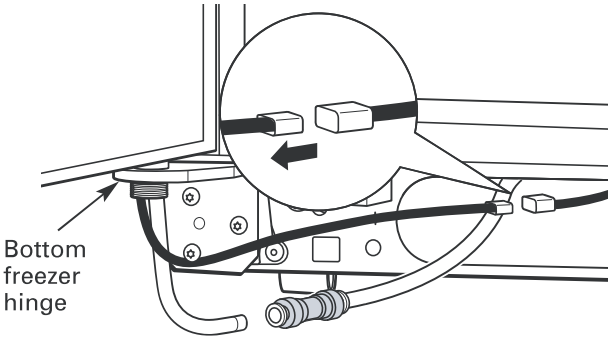


## 5 DISCONNECT THE ELECTRICAL CONNECTORS (on some models)

**If the refrigerator has a refreshment center,** there are electrical connectors (harnesses) from the cabinet into the bottom hinge on the refrigerator door that must be disconnected.

To disconnect, pull apart each connector.

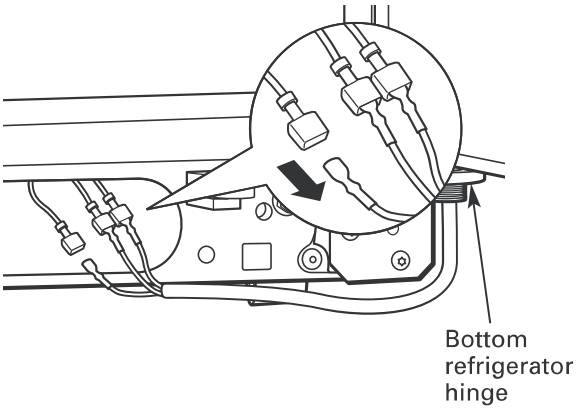


## 6 CLOSE THE FREEZER AND REFRIGERATOR DOORS

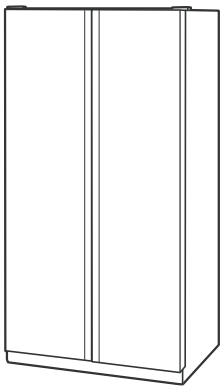

## 7 REMOVE THE FREEZER DOOR

**A** Remove the freezer door top hinge cover (if equipped) by either squeezing it and pulling it up or by prying it off with a plastic putty knife.

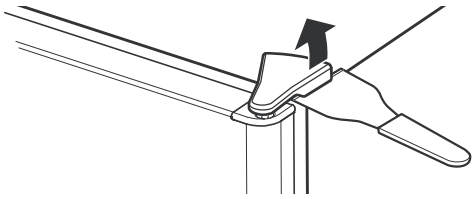

**B** Remove the two 5/16" or 1/8" hex head screws, then lift the hinge straight up to free the hinge pin.

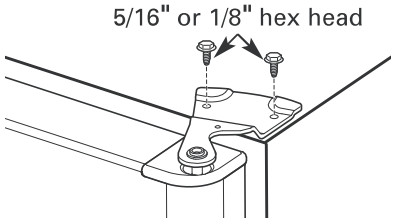


**C** Open the freezer door to 90.°

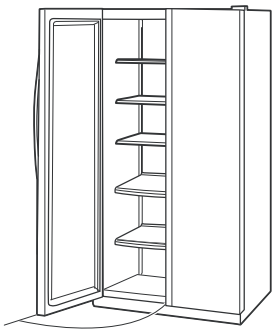

# MOVING THE REFRIGERATOR (CONT.)

## 7 REMOVE THE FREEZER DOOR (cont.)

D As one person slowly lifts the freezer door up and off the bottom hinge, the second person should carefully guide the water line and power line (harness) through the bottom hinge.

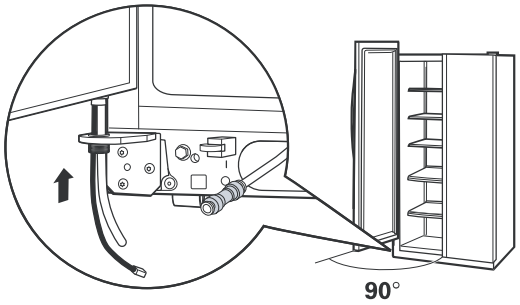


E Set the door on a non-scratching surface with the inside up.

## 8 REMOVE THE REFRIGERATOR DOOR

A Remove the refrigerator door top hinge cover (if equipped) by either squeezing it and pulling it up or by prying it off with a plastic putty knife.

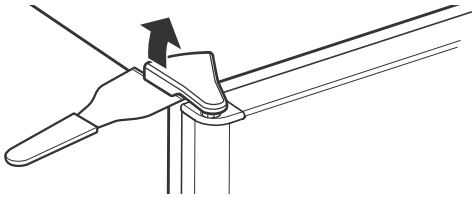

## 8 REMOVE THE REFRIGERATOR DOOR (cont.)

B Remove the two 5/16" or 1/8" hex head screws, then lift the hinge straight up to free the hinge pin.

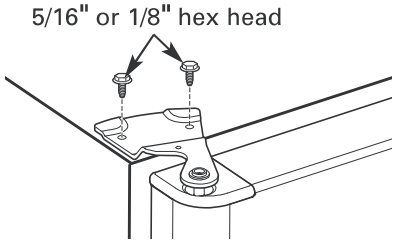


C Open the refrigerator door to 90.°

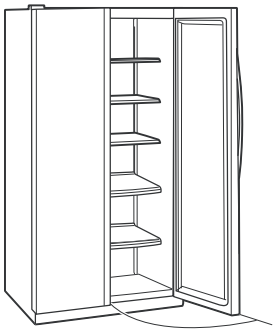

## 8 REMOVE THE REFRIGERATOR DOOR (cont.)

D Lift the refrigerator door up and off the bottom hinge.

**If the refrigerator has a refreshment center,** one person should slowly lift the door up and off the bottom hinge and the second person should carefully guide the electrical lines (harnesses) through the bottom hinge.

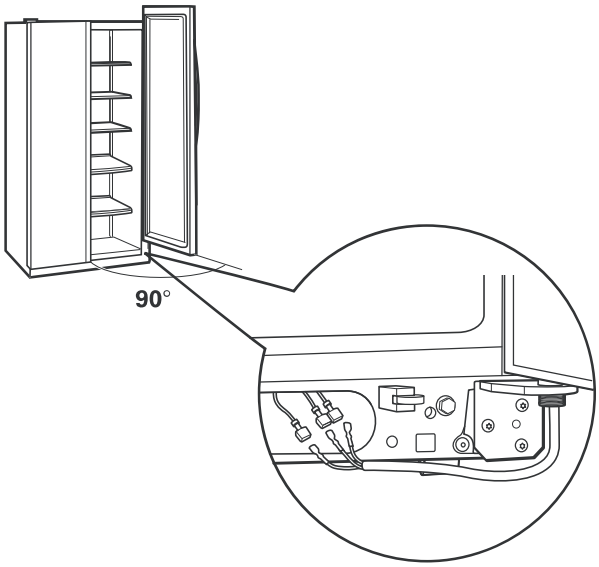


Refreshment Center Models only

E Set the door on a non-scratching surface with the inside up.

## 9 REPLACING THE DOORS

To replace the doors, simply reverse steps 3 through 8.

***However, please note the following:***

- When lowering the doors onto the bottom hinges, make sure the second person carefully guides the tube and harnesses through the holes in the hinges.
- When connecting the water line, make sure you insert the tubing all the way to the mark.

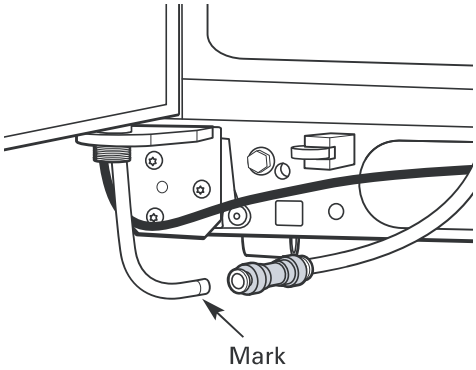


- Do not pinch the tubing and harnesses when placing the doors on the bottom hinges.
- When connecting the power line and the electrical lines (refreshment center models only), be sure that the connectors are seated together fully.

# INSTALLING THE REFRIGERATOR

## REFRIGERATOR LOCATION

- Do not install the refrigerator where the temperature will go below 60°F (16°C) because it will not run often enough to maintain proper temperatures.
- Do not install the refrigerator where the temperature will go above 100°F (37°C) because it will not perform properly.
- Install it on a floor strong enough to support it fully loaded.

## CLEARANCES

Allow the following clearances for ease of installation, proper air circulation and plumbing and electrical connections:

| | 23'/25' CustomStyle™ | 23' (33" wide), 25', 26', 27', 29' |
|---|---|---|
| **Sides** | 1/8" (4 mm) | 1/8" (4 mm) |
| **Top** | 1" (25 mm) | 1" (25 mm) |
| **Back** | 1/2" (13 mm) | 1" (25 mm) |

## DIMENSIONS AND SPECIFICATIONS

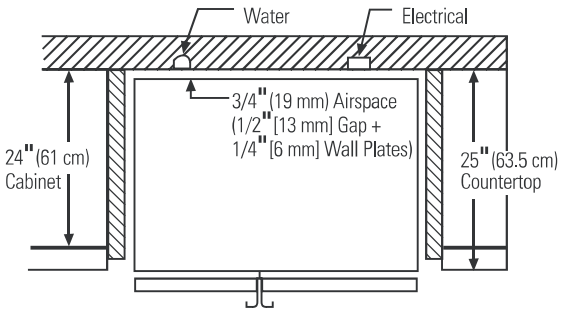


## DIMENSIONS AND SPECIFICATIONS (for 23' CustomStyle™ models)

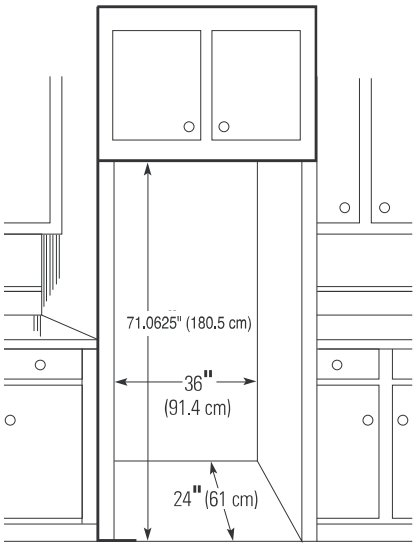


## DIMENSIONS AND SPECIFICATIONS (for 25' CustomStyle™ models)

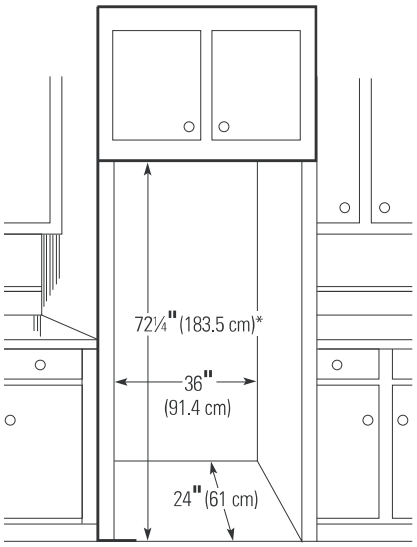


*72¼" (183.5 cm) required for full adjustment of mobility wheels. If cabinets installed above refrigerator have doors that are flush to the top of the opening for the refrigerator, then an additional 1/8" may be required to provide clearance for cabinet doors to open freely.

## 1 CONNECTING THE REFRIGERATOR TO THE HOUSE WATER LINE (icemaker and dispenser models)

A cold water supply is required for automatic icemaker and dispenser operation. If there is not a cold water supply , you will need to provide one. See “Installing the Water Line” section.

**NOTES**:

- Before making the connection to the refrigerator , be sure the refrigerator power cord is not plugged into the wall outlet.
- If your refrigerator does not have a water filter, we recommend installing one if your water supply has sand or particles that could clog the screen of the refrigerator’ s water valve. Install it in the water line near the refrigerator.

A **If you are using copper tubing,** place a compression nut and ferrule (sleeve) onto the end of the tubing coming from the house cold water supply.

B **If you are using copper tubing, i**nsert the end of the tubing into the refrigerator connection, at the back of the refrigerator, as far as possible. While holding the tubing, tighten the  tting.

C Fasten the tubing into the clamp provided to hold it in position. You may need to pry open the clamp.

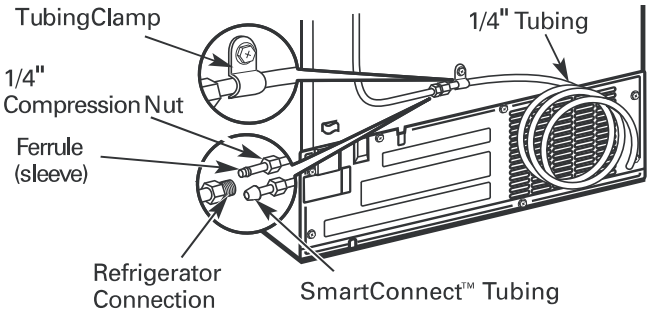


## 2 TURN ON THE WATER SUPPLY

Turn the water on at the shuto  valve (house water supply) and check for any leaks.

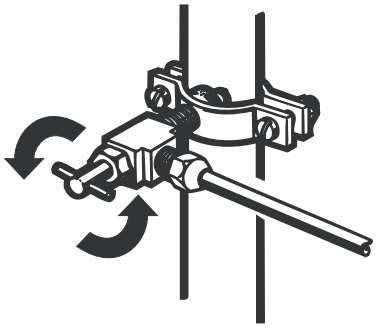

## 3 PLUG IN THE REFRIGERATOR

Before plugging in the refrigerator, make sure the icemaker power switch is set to the **O** (o ) position.

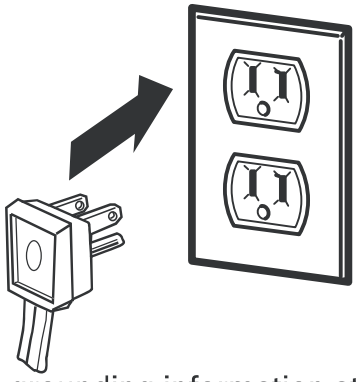

See the grounding information attached to the power cord.

NOTE: The image can be different from your product.

# INSTALLING THE REFRIGERATOR (CONT.)

## 4 PUT THE REFRIGERATOR IN PLACE

Move the refrigerator to its final location.

## 5 LEVEL THE REFRIGERATOR

The refrigerator can be leveled by adjusting the rollers located near the bottom hinges.

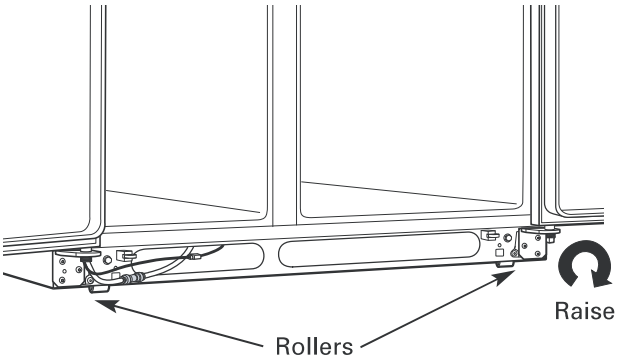


**Rollers have three purposes:**

- Rollers adjust so the door closes easily when opened about halfway. (Raise the front about 5/8" [16 mm] from the floor.)
- Rollers adjust so the refrigerator is firmly positioned on the floor and does not wobble.
- Rollers allow you to move the refrigerator away from the wall for cleaning.

**To adjust the rollers on 23' (33" wide), 25', 26', 27' and 29' models:**

- Turn the roller adjusting screws **clockwise to raise** the refrigerator, **counterclockwise to lower** it. Use a 3/8" hex socket or wrench, or an adjustable wrench.

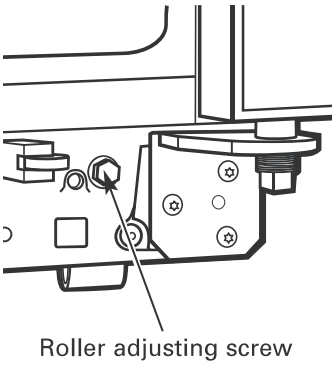


## 5 LEVEL THE REFRIGERATOR (cont.)

**To adjust the rollers on 23'/25' CustomStyle™ models:**

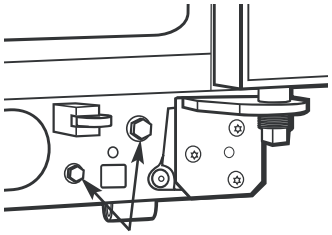


Turn the front roller adjusting screws **clockwise to raise** the refrigerator, **counterclockwise to lower** it. Use a 3/8" hex wrench with extension, or an adjustable wrench.

These models also have rear adjustable rollers so you can align the refrigerator with your kitchen cabinets. Use a 3/8" hex wrench with extension to turn the screws for the rear rollers—**clockwise to raise** the refrigerator, **counterclockwise to lower** it.

## 6 LEVEL THE DOORS

Adjust the refrigerator door to make the doors even at the top.

**To align:**

A Using a 7/16" wrench, turn the door adjusting screw to the right to raise the door, to the left to lower it.

**NOTE:**

A nylon plug, imbedded in the threads of the pin, prevents the pin from turning unless a wrench is used.

B After one or two turns of the wrench, open and close the refrigerator door and check the alignment at the top of the doors.

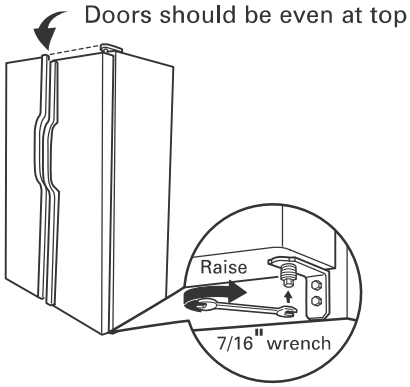

## 7 REPLACE THE BASE GRILLE

Replace the grille by installing the two Phillips head screws.

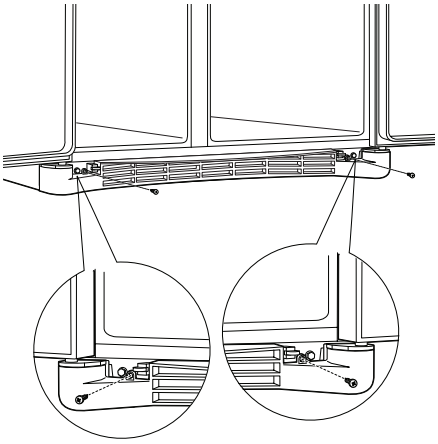

## 8 SET THE CONTROLS

Set the controls to the recommended setting.

## 9 START THE ICEMAKER

Set the icemaker power switch to the **I (on)**. The icemaker will not begin to operate until of the reaches its operating temperature of the 15°F (-9°C) or below. It will then begin operation automatically. It will take 2-3 days to fill the ice bin.

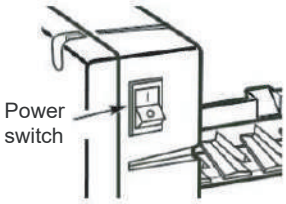


**NOTE:** In lower water pressure conditions, the water valve may turn on up to 3 times to deliver enough water to the icemaker.

## DIMENSIONS

| | 29 | 27 | 25 / 26 | 23 |
|---|---|---|---|---|
| A* | 1733 mm | 1733 mm | 1733 mm | 1733 mm |
| B | 908 mm | 908 mm | 908 mm | 908 mm |
| C** | 912 mm | 879 mm | 879 mm | 738 mm |
| D | 1261 mm | 1271 mm | 1271 mm | 1156 mm |
| E | 1273 mm | 1255 mm | 1247 mm | 1232 mm |
| F | 1051 mm | 1093 mm | 1099 mm | 989 mm |
| G | 1386 mm | 1381 mm | 1381 mm | 1361 mm |
| H | 1140 mm | 1150 mm | 1149 mm | 1023 mm |

* The height does not include hinges.
**The depth includes handles.

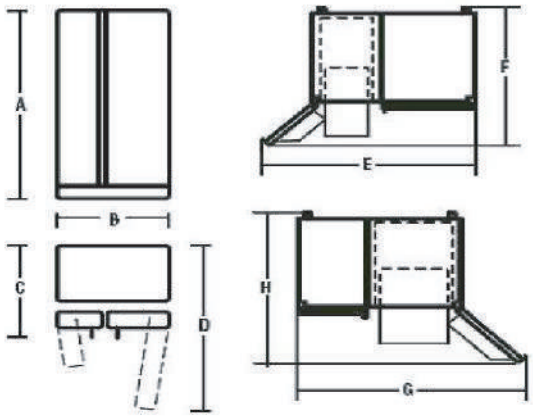


The following provides a space for easy installation, proper air circulation and plumbing and electrical connections:

| | 23’ | 25’, 26’, 27’ y 29’ |
|---|---|---|
| • Sides: | 4 mm | 4 mm |
| • Top: | 25 mm | 25 mm |
| • Bottom: | 13 mm | 25 mm |

**NOTE:**
1. The space required for use in all products is: (As Table).
2. The doors are not reversible (applies to all models).

| Capacity | Volume (l) | | Storage Areas |
|---|---|---|---|
| | Gross | Total storage | |
| 23 ft. | 648 | 508 | 190 |
| 25 ft. | 713 | 611 | 214 |
| 26 ft. | 723 | 570 | 212 |
| 27 ft. | 770 | 608 | 210 |
| 29 ft. | 793 | 644 | 202 |

Note: The values can vary depending the model

# INSTALLING THE WATER LINE (ICEMAKER & DISPENSER MODELS)

## BEFORE YOU BEGIN

Recommended copper water supply kits are WX8X2, WX8X3 or WX8X4, depending on the amound of tubing you need.

When connecting your refrigerator to a DREAN reverse osmosis water system, the only approved installation is with a DREAN RVKit. for other reverse osmosis water systems, follow the manufacturer´s recommendations.

If the warter supply to the refrigerator is from a Reverse Osmosis Water Filtration System and the refrigerator also has a water filter, use the refrigerator's water filtration cartridge in conjunction with the RO filter can result in hollow ice cubes and slower water flow from the water dispenser.

This water line installation is not warranted by the refrigerator or icemaker manufactured. Follow these instructions carefully to minimize the risk of expensive water damage.

Water hammer (water banging in the pipes) in house plumbing can cause damage to refrigerator parts and lead to water leakage or flooding. Call a qualified plumber to correct water hammer before installing the water supply line to the refrigerator.

To prevent burns and product damage, do not jook up the water line to the hot water line.

If you use your refrigerator before connecting the water line, make sure the icemaker power switch is in the **O (off)** position.

Do not install the icemaker tubing in areas where temperatures fall below freezing.

When using any electrical device (such as a power drill) during installation, be sure the device is double insulated or grounded in a manner to prevent the hazard of electric shock, or is battery powered.

All installations must be in accordance with local plumbing code requirements.

## WHAT YOU WILL NEED

- **Copper refrigerator tubing kit**, 1/4" outer diameter to connect the refrigerator to the water supply. If using copper, be sure both ends of the tubing are cut square.

To determine hor much tubing you need: measure the distance from the water valve on the back of the refrigerator to the water supply pipe. Then add 8' (2,4 m). Be sure there is sufficiente extra tubing (about 8' [2.4 m] coiled into 3 turns of about 10" [25 cm] diameter) to allow the refrigerator to move out from the wall after installation.

Be sure that the kit you select allows at least 8' (2,4 m) as described above.

**Note: Do not use any other plastic water supply line because the line is under pressure at all times. Certain types of the plastic will crack or rupture with age and cause water damage to your home.**

- **A DREAN water supply kit.** (containing tubing, shutoff valve and fitting listed below) is available at extra cost from your dealer or from Parts and Accesories, 800.626.2002 (in Canada 1.888.261.3055).
- **A cold water supply.** The water pressure must be between 20 and 120 p.s.i. (1.4 - 8.1 bar).
- **Power drill.**
- **1/2" or adjustable wrench.**
- **Straight and Phillips blade screwdriver.**

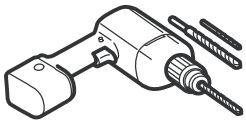

## WHAT YOU WILL NEED (CONT.)

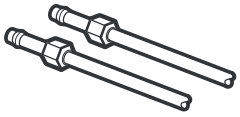

- **Two 1/4" outer diameter compression nuts and 2 ferrules (sleeves)—**to connect the copper tubing to the shutoff valve and the refrigerator water valve.

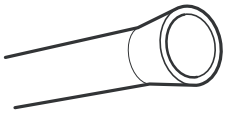

- If your existing copper water line has a flared fitting at the end, you will need an **adapter** (available at plumbing supply stores) to connect the water line to the refrigerator

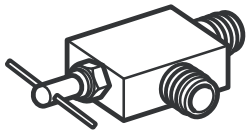

- **Shutoff valve** to connect to the cold water line. The shutoff valve should have a water inlet with a minimum inside diameter of 5/32" at the point of connection to the **COLD WATER LINE.** Saddle-type shutoff valves are included in many water supply kits. Before purchasing, make sure a saddle-type valve complies with your local plumbing codes.

Install the shutoff valve on the nearest frequently used drinking water line.

## 1 SHUT OFF THE MAIN WATER SUPPLY

Turn on the nearest faucet long enough to clear the line of water.

## 2 CHOOSE THE VALVE LOCATION

Choose a location for the valve that is easily accessible. It is best to connect into the side of a vertical water pipe. When it is necessary to connect into a horizontal water pipe, make the connection to the top or side, rather than at the bottom, to avoid drawing off any sediment from the water pipe.

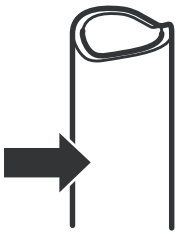

## 3 DRILL THE HOLE FOR THE VALVE

Drill a 1/4" hole in the water pipe (even if using a self-piercing valve), using a sharp bit. Remove any burrs resulting from drilling the hole in the pipe.

**Take care not to allow water to drain into the drill.**

Failure to drill a 1/4" hole may result in reduced ice production or smaller cubes.

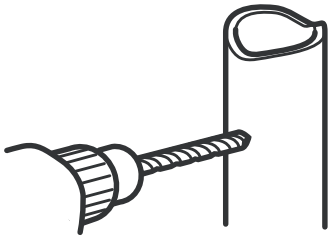

# INSTALLING THE WATER LINE (CONT.)

## 4 FASTEN THE SHUTOFF VALVE

Fasten the shutoff valve to the cold water pipe with the pipe clamp.

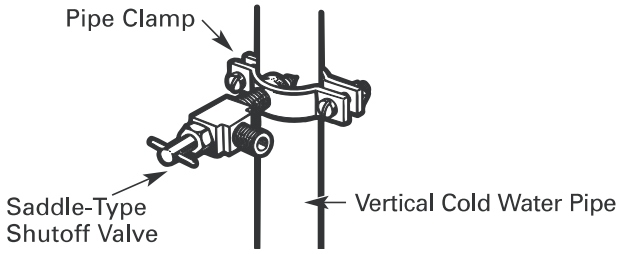


**NOTE:** Commonwealth of Massachusetts Plumbing Codes 248CMR shall be adhered to. Saddle valves are illegal and use is not permitted in Massachusetts. Consult with your licensed plumber.

## 5 TIGHTEN THE PIPE CLAMP

Tighten the clamp screws until the sealing washer begins to swell.

**NOTE:** Do not overtighten or you may crush the tubing.

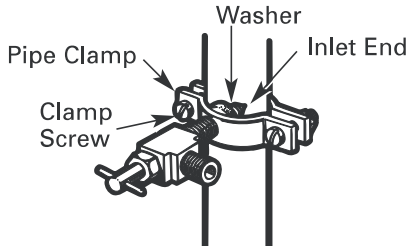


## 6 ROUTE THE TUBING

Route the tubing between the cold water line and the refrigerator.

Route the tubing through a hole drilled in the wall or floor (behind the refrigerator or adjacent base cabinet) as close to the wall as possible.

**NOTE:** Be sure there is sufficient extra tubing (about 8' [2.4 m] coiled into 3 turns of about 10" [25 cm] diameter) to allow the refrigerator to move out from the wall after installation.

## 7 CONNECT THE TUBING TO THE VALVE

Place the compression nut and ferrule (sleeve) for copper tubing onto the end of the tubing and connect it to the shutoff valve.

Make sure the tubing is fully inserted into the valve. Tighten the compression nut securely.

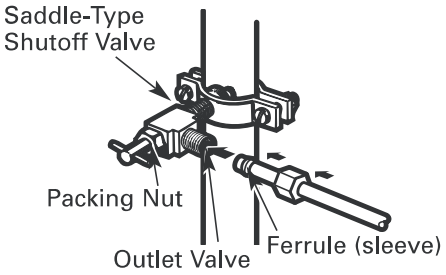


**NOTE:** Commonwealth of Massachusetts Plumbing Codes 248CMR shall be adhered to. Saddle valves are illegal and use is not permitted in Massachusetts. Consult with your licensed plumber.

## 8 FLUSH OUT THE TUBING

Turn the main water supply on and flush out the tubing until the water is clear.

Shut the water off at the water valve after about one quart (1 liter) of water has been flushed through the tubing.

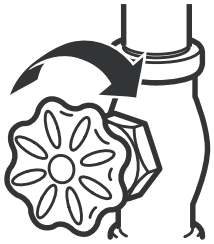

To complete the installation of the refrigerator, go back to Step 1 in *Installing the Refrigerator*.

# Normal operating sounds.

*Newer refrigerators sound different from older refrigerators. Modern refrigerators have more features and use newer technology.*

## Do you hear what I hear? These sounds are normal.

### HUMMM... WHOOSH...

The new high efficiency compressor may run faster and longer than your old refrigerator and you may hear a high-pitched hum or pulsating sound while it is operating.

Sometimes the refrigerator runs for an extended period, especially when the doors are opened frequently . This means that the ***Frost Guard***™ feature is working to prevent freezer burn and improve food preser vation.

You may hear a whooshing sound when the doors close. This is due to pressure equalizing within the refrigerator .

### WHIR!

You may hear the fans spinning at high speeds. This happens when the refrigerator is first plugged in, when the doors are opened frequently or when a large amount of food is added to the refrigerator or freezer compartments. The fans are helping to maintain the correct temperatures.

If either door is open for over 3 minutes, you may hear the fans come on in order to cool the light bulbs.

The fans change speeds in order to provide optimal cooling and energy savings.

You may hear the fans running after selecting one of the ***CustomCool***™ settings.

### CLICKS, POPS, CRACKS and CHIRPS

You may hear cracking or popping sounds when the refrigerator is first plugged in. This happens as the refrigerator cools to the correct temperature.

Electronic dampers click open and closed to provide optimal cooling and energy savings.

The compressor may cause a clicking or chirping sound when attempting to restart (this could take up to 5 minutes).

The electronic control board may cause a clicking sound when relays activate to control refrigerator components.

Expansion and contraction of cooling coils during and after defrost can cause a cracking or popping sound.

On models with an icemaker , after an icemaking cycle, you may hear the ice cubes dropping into the ice bucket.

### WATER SOUNDS

The flow of refrigerant through the freezer cooling coils may make a gurgling noise like boiling water.

Water dropping on the defrost heater can cause a sizzling, popping or buzzing sound during the defrost cycle.

A water dripping noise may occur during the defrost cycle as ice melts from the evaporator and flows into the drain pan.

Closing the door may cause a gurgling sound due to pressure equalization.

*For additional information on normal icemaker and dispenser operating sounds, see the* ***About the automatic icemaker*** *and* ***About the ice and water dispenser*** *sections.*

# Before you call for service…

*Troubleshooting Tips*
*Save time and money! Review the charts on the following pages first and you may not need to call for service.*

| Problem | Possible Causes | What To Do |
|---|---|---|
| ***Refrigerator does not operate*** | **Refrigerator in defrost cycle.** | • Wait about 30 minutes for defrost cycle to end. |
| | **Either or both controls set to *OFF*.** | • Set the controls to a temperature setting. |
| | **Refrigerator is unplugged.** | • Push the plug completely into the outlet. |
| | **The fuse is blown/circuit breaker is tripped.** | • Replace fuse or reset the breaker. |
| | **The refrigerator is in showroom mode.** | • Unplug the refrigerator and plug it back in. |
| ***Vibration or rattling (slight vibration is normal)*** | **Rollers need adjusting.** | • See *Rollers.* |
| ***Motor operates for long periods or cycles on and off frequently. (Modern refrigerators with more storage space and a larger freezer require more operating time. They start and stop often to maintain even temperatures.)*** | **Normal when refrigerator is first plugged in.** | • Wait 24 hours for the refrigerator to completely cool down. |
| | **Often occurs when large amounts of food are placed in refrigerator.** | • This is normal. |
| | **Door left open.** | • Check to see if package is holding door open. |
| | **Hot weather or frequent door openings.** | • This is normal. |
| | **Temperature controls set at the coldest setting.** | • See *About the controls.* |
| ***Refrigerator or freezer compartment too warm*** | **Temperature control not set cold enough.** | • See *About the controls.* |
| | **Warm weather or frequent door openings.** | • Set the temperature control one step colder. See *About the controls.* |
| | **Door left open.** | • Check to see if package is holding door open. |
| ***Frost or ice crystals on frozen food (frost within package is normal)*** | **Door left open.** | • Check to see if package is holding door open. |
| | **Too frequent or too long door openings.** | |
| ***Divider between refrigerator and freezer compartments feels warm*** | **Automatic energy saver system circulates warm liquid around front edge of freezer compartment.** | • This helps prevent condensation on the outside. |
| ***Automatic icemaker does not work*** | **Icemaker power switch is in the off position.** | • Set the power switch to the on position. |
| | **Water supply turned off or not connected.** | • See *Installing the water line.* |
| | **Freezer compartment too warm.** | • Wait 24 hours for the refrigerator to completely cool down. |
| | **Piled up cubes in the storage bin cause the icemaker to shut off.** | • Level cubes by hand. |
| | **Ice cubes stuck in icemaker. (Green power light on icemaker blinking).** | • Turn off the icemaker, remove cubes and turn the icemaker back on. |

| Problem | Possible Causes | What To Do |
|---|---|---|
| *Frequent "buzzing" sound* | Icemaker power switch is in the ***I (on)*** position, but the water supply to the refrigerator has not been connected. | • Set the power switch to the ***O (off)*** position. Keeping it in the ***I (on)*** position will damage the water valve. |
| *Ice cubes have odor/taste* | Ice storage bin needs cleaning. | • Empty and wash bin. Discard old cubes. |
| | Food transmitting odor/taste to ice cubes. | • Wrap foods well. |
| | Interior of refrigerator needs cleaning. | • See *Care and cleaning.* |
| *Small or hollow cubes* | Water filter clogged. | • Replace filter cartridge with new cartridge or with plug. |
| *Slow ice cube freezing* | Door left open. | • Check to see if package is holding door open. |
| | Temperature control not set cold enough. | • See *About the controls.* |
| *Cube dispenser does not work* | Icemaker turned off or water supply turned off. | • Turn on icemaker or water supply. |
| | An item is blocking or has fallen into the ice chute inside the top door bin of the freezer. | • Remove any item that might be blocking, or has fallen into, the chute. |
| | Ice cubes are frozen to icemaker feeler arm. | • Remove cubes. |
| | Irregular ice clumps in storage container. | • Break up with fingertip pressure and discard remaining clumps.<br>• Freezer may be too warm. Adjust the freezer control to a colder setting, one position at a time, until clumps do not form. |
| | Dispenser is ***LOCKED.*** | • Press and hold the ***LOCK CONTROL*** pad for 3 seconds. |
| *Water has poor taste/odor* | Water dispenser has not been used for a long time. | • Dispense water until all water in system is replenished. |
| *Water in first glass is warm* | Normal when refrigerator is first installed. | • Wait 24 hours for the refrigerator to completely cool down. |
| | Water dispenser has not been used for a long time. | • Dispense water until all water in system is replenished. |
| | Water system has been drained. | • Allow several hours for replenished supply to chill. |
| *Water dispenser does not work* | Water supply line turned off or not connected. | • See *Installing the water line.* |
| | Water filter clogged. | • Replace filter cartridge or remove filter and install plug. |
| | Air may be trapped in the water system. | • Press the dispenser arm for at least two minutes. |
| | Dispenser is ***LOCKED.*** | • Press and hold the ***LOCK CONTROL*** pad for 3 seconds. |
| *Water spurting from dispenser* | Newly-installed filter cartridge. | • Run water from the dispenser for 3 minutes (about one and a half gallons). |
| *Water is not dispensed but icemaker is working* | Water in reservoir is frozen. | • Call for service. |
| | Refrigerator control setting is too cold. | • Set to a warmer setting. |
| *No water or ice cube production* | Supply line or shutoff valve is clogged. | • Call a plumber. |
| | Water filter clogged. | • Replace filter cartridge or remove filter and install plug. |
| | Dispenser is ***LOCKED.*** | • Press and hold the ***LOCK CONTROL*** pad for 3 seconds. |
| *CUBED ICE was selected but CRUSHED ICE was dispensed* | Last setting was ***CRUSHED ICE.*** | • A few cubes were left in the crusher from the previous setting. This is normal. |

# Before you call for service…

| Problem | Possible Causes | What To Do |
|---|---|---|
| Orange glow in the freezer | Defrost heater is on. | • This is normal. |
| Refrigerator has odor | Foods transmitting odor to refrigerator | • Foods with strong odors should be tightly wrapped.<br>• Keep an open box of baking soda in the refrigerator; replace every three months. |
| | Interior needs cleaning. | • See *Care and cleaning.* |
| Door not closing properly | Door gasket on hinge side sticking or folding over | • Apply paraffin wax to the face of the gasket. |
| | A door bin is hitting a shelf inside the refrigerator | • Move the door bin up one position. |
| Moisture forms on outside of refrigerator | Not unusual during periods of high humidity | • Wipe surface dry. |
| Moisture collects inside (in humid weather, air carries moisture into refrigerator when doors are opened) | Too frequent or too long door openings. | |
| Interior light does not work | No power at outlet. | • Replace fuse or reset the breaker. |
| | Light bulb burned out. | • See *Replacing the light bulbs.* |
| Water on kitchen floor or on bottom of freezer | Cubes jammed in chute. | • Poke ice through with a wooden spoon. |
| Hot air from bottom of refrigerator | Normal air flow cooling motor In the refrigeration process, it is normal that heat be expelled in the area under the refrigerator Some floor coverings are sensitive and will discolor at these normal and safe temperatures. | |
| Refrigerator never shuts off but the temperatures are OK | Adaptive defrost keeps compressor running during door openings. | • This is normal. The refrigerator will cycle off after the door remains closed for 2 hours. |
| Refrigerator beeping | Door open. | • Close door. |
| Food isn't thawing/chilling | Packaging. | • Increase time or re-package in plastic. |
| | Wrong weight selected. | • Select a larger weight. |
| | Item with high fat content. | • Select a larger weight. |
| | Not using Chill/Thaw tray | • Place items on tray and allow space in between items for better airflow. |
| Actual temperature not equal to Set temperature | Unit just plugged in. | • Allow 24 hours for system to stabilize. |
| | Door open for too long. | • Allow 24 hours for system to stabilize. |
| | Warm food added to refrigerator | • Allow 24 hours for system to stabilize. |
| | Defrost cycle is in process. | • Allow 24 hours for system to stabilize. |
| Select Temp or Beverage Center feature is not working | Refrigerator compartment temperature control is set at warmest setting. | • This is normal. In order to minimize energy usage, the ***Select Temp*** and ***Beverage Center*** features are disabled when the refrigerator temperature control is set at the warmest setting. |
| | Beverage Center feature turns off after six months of continuous operation. | • Press ***Beverage Center*** pad to restart. |

# Performance Data Sheet *(on some models)*
# SmartWater™ Filtration System—GE MWF Cartridge

The concentration of the indicated substances in water entering the system was reduced to a concentration less than or equal to the permissible limit for water leaving the system as specified in NSF/ANSI Standard 42 and Standard 53. System tested and certified by NSF International against NSF/ANSI Standard 42 and Standard 53 for the reduction of substances listed below.

**Capacity 300 Gallons (1,135 Liters). Contaminant Reduction Determined by NSF testing.**

| Substance Tested for Reduction | Average Influent | NSF specified Challenge Concentration | Avg% Reduction | Average Product Water Concentration | Max Permissible Product Water Concentration | NSF Reduction Requirements | NSF Test Report |
|---|---|---|---|---|---|---|---|
| Chlorine Taste and Odor | 2.0 mg/L | 2.0 mg/L ± 10% | 97.5% | 0.05 mg/L | N/A | ≥ 50% | J-00077703 |
| Nominal Particulate Class I, , ≥0.5 to < 1.0 µm | 7,833,333 pts/mL | At least 10,000 particles/mL | 99.7% | 18,617 pts/mL | N/A | ≥85% | J-00077704 |
| Cyst* | 101,000 cysts/L | Minimum 50,000 cysts/L | 99.99% | 1 cyst/L | N/A | ≥99.95% | J-00100036 |
| Asbestos | 47 MF/L | 107 to 108 fibers/L; fibers greater than 10 µm in length | >99% | <1 MF/L | N/A | ≥99% | J-00077707 |
| Atrazine | 0.009 mg/L | 0.009 mg/L ± 10% | 94.5% | 0.0005 mg/L | 0.003 mg/L | N/A | J-00077708 |
| Benzene | 0.016 mg/L | 0.015 mg/L ± 10%± | 96.7% | 0.0005 mg/L | 0.005 mg/L | N/A | J-00077717 |
| Carbofuran | 0.08 mg/L | 0.08 mg/L ± 10% | 98.7% | 0.001 mg/L | 0.04 mg/L | N/A | J-00077718 |
| Endrin | 0.007 mg/L | 0.006 mg/L ± 10% | 97.1% | 0.0002 mg/L | 0.002 mg/L | N/A | J-00100039 |
| Lead @ pH 6.5 | 0.152 mg/L | 0.15 mg/L ± 10% | 99.3% | 0.001 mg/L | 0.010 mg/L | N/A | J-00077722 |
| Lead @ pH 8.5 | 0.148 mg/L | 0.15 mg/L ± 10% | 99.3% | 0.001 mg/L | 0.010 mg/L | N/A | J-00077723 |
| Lindane | 0.002 mg/L | 0.002 mg/L ± 10% | 99.0% | 0.00002 mg/L | 0.0002 mg/L | N/A | J-00077726 |
| Mercury @ pH 6.5 | 0.0058 mg/L | 0.006 mg/L ± 10% | 93.2% | 0.0004 mg/L | 0.002 mg/L | N/A | J-00100037 |
| Mercury @ pH 8.5 | 0.0061 mg/L | 0.006 mg/L ± 10% | 93.2% | 0.0004 mg/L | 0.002 mg/L | N/A | J-00092355 |
| P-Dichlorobenzene | 0.222 mg/L | 0.225 mg/L ± 10% | 99.8% | 0.005 mg/L | 0.075 mg/L | N/A | J-00077729 |
| Tetrachloroethylene | 0.015 mg/L | 0.015 mg/L ± 10% | 96.7% | 0.0005 mg/L | 0.005 mg/L | N/A | J-00082184 |
| Toxaphene | 0.015 mg/L | 0.015 mg/L ± 10% | 93.2% | 0.001 mg/L | 0.003 mg/L | N/A | J-00077730 |
| 2,4-D | 0.218 mg/L | 0.210 mg/L ± 10% | 99.5% | 0.0009 mg/L | 0.07 mg/L | N/A | J-00085470 |

**Based on the use of Cryptosporidium parvum oocysts.*

**The following pharmaceutical reduction claims have not been certified by NSF International or the state of California. Claims tested and verified by independent laboratory:**

| Contaminant Reduction | Average Influent | NSF specified Challenge Concentration | Avg% Reduction | Average Product Water Concentration | Max Permissible Product Water Concentration | NSF Reduction Requirements | NSF Test Report |
|---|---|---|---|---|---|---|---|
| Atenolol | 978 ng/L | N/A | 99.5% | 5.0 ng/L | N/A | N/A | J-00121587 |
| Fluoxetine | 907 ng/l | N/A | 99.4% | 5.4 ng/L | N/A | N/A | J-00121587 |
| Ibuprofen | 885 ng/L | N/A | 94.1% | 52.3 ng/L | N/A | N/A | J-00121588 |
| Progesterone | 1097 ng/L | N/A | 99.5% | 5.0 ng/L | N/A | N/A | J-00121589 |
| Trimethoprim | 415 ng/L | N/A | 99.5% | 2.0 ng/L | N/A | N/A | J-00121587 |

### Application Guidelines/Water Supply Parameters

| | |
|---|---|
| Service Flow | 0.5 gpm (21.9 lpm) |
| Water Supply | Potable Water |
| Water Pressure | 40-120 psi (2.8-8.2 bar) |
| Water Temperature | 33°F-100°F (0.6°C-38°C) |

*It is essential that the manufacturer's recommended installation, maintenance and filter replacement requirements be carried out for the product to perform as advertised. See Installation Manual for Warranty information.*

**Note:** While the testing was performed under standard laboratory conditions, actual performance may vary.
Replacement Cartridge: MWF. For estimated costs of replacement elements please call 1-800-626-2002 or visit our website at www.geapplianceparts.com.

**⚠ WARNING**
**To reduce the risk associated with ingestion of contaminants:**
- **Do not use with water that is microbiologically unsafe or of unknown quality without adequate disinfection before and after the system.** Systems certified for cyst reduction may be used on disinfected water that may contain filterable cysts. EPA Establishment Number 10350-MN-005.

For conditions of use, health claims certified by the California Department of Public Health, and replacements, see performance data sheet. California Department of Public Health Certification #05-1698. The contaminants or other substances removed or reduced by this water filter are not necessarily in all users' water.

**NOTICE**
**To reduce the risk associated with property damage due to water leakage:**
- **Read and follow** use instructions before installation and use of this system.
- Installation and use **MUST** comply with all state and local plumbing codes.
- **Do not** install if water pressure exceeds 120 psi (8.2 bar). If your water pressure exceeds 80 psi, you **must** install a pressure-limiting valve. Contact a plumbing professional if you are uncertain how to check your water pressure.
- **Do not** install where water hammer conditions may occur. If water hammer conditions exist you **must** install a water hammer arrester. Contact a plumbing professional if you are uncertain how to check for this condition.
- **Do not** install on hot water supply lines. The maximum operating water temperature of this filter system is 100° F (38° C).
- **Protect filter from freezing.** Drain filter when temperatures drop below 33°F (0.6°C).
- The disposable filter cartridge **must** be replaced every **6** months at the rated capacity or sooner if a noticeable reduction in flow rate occurs.

INDEPENDENTLY CERTIFIED NSF
REPLACEMENT ELEMENT

*Tested and certified by NSF International against NSF/ANSI Standard 42 and Standard 53 in model GE MWF for the reduction of the claims specified on the performance data sheet*

## *NOTAS:*

# CERTIFICADO GARANTÍA

Durante el plazo de 12 meses a partir de la fecha de compra de este aparato, KRONEN INTERNACIONAL S.A. fabricante y/o importador de este producto, garantiza y se compromete frente al comprador original a reparar o reponer la pieza cuya defectuosidad obedezca a causas de fabricación.

Se entiende por reponer a la sustitución de la pieza por otra igual o similar a la original y que a juicio de KRONEN INTERNACIONAL S.A. asegure el correcto funcionamiento de la unidad, no obligándose la Empresa al cambio de la unidad completa.

La garantía de un producto adquirido de segunda/outlet tendrá vigencia por SEIS (6) meses. En caso de que la unidad no fuera pasible de reparación técnica se procederá con el reemplazo del producto por uno de iguales condiciones (segunda/outlet). La solución de la controversia nunca podrá superar el monto de la factura.

Excepciones a la cobertura de garantía:

La garantía queda anulada en los siguientes casos:

a) Uso impropio, abusivo o distinto del uso doméstico;

b) Instalación en condiciones distintas a las recomendadas en el Manual del Usuario y/o instalación negligente del producto y /o no fuera ejecutada por personal matriculado.

c) Si el producto hubiera sido intervenido por el personal ajeno al servicio técnico autorizado.

d) Excesos o caídas de tensión eléctrica que impliquen uso en condiciones anormales.

e) En caso de enmiendas o raspaduras en los datos consignados en este certificado de cobertura o en la factura de compra.

f) Los daños ocasionados al exterior del gabinete.

g) Daños ocasionados en el interior y exterior del gabinete producido por roturas, golpes, ralladuras, etc,

h) Daños ocasionados en mudanzas o traslados y/o fuerza mayor.

i) En ningún caso KRONEN INTERNACIONAL S.A. asume responsabilidad por ningún daño y/o perjuicio, sea directo o indirecto que pudiesen sufrir el adquirente, usuarios o terceros en relación al bien, no pudiendo interpretarse esta garantía como generadora de obligaciones distintas a las expresamente indicadas en el presente certificado de garantía.

Kronen Internacional S.A. se compromete a reparar el producto defectuoso sin cargo alguno, durante el plazo de vigencia de la garantía, si fallare en situaciones normales de uso y conforme lo indicado en el Manual del Usuario.

Las reparaciones se realizarán en un plazo máximo de (30) días del recibo fehaciente de solicitud de reparación en nuestro Departamento de Servicio Técnico o Centro de Servicio Autorizado, quienes otorgaran el número de "orden de servicio" correspondiente.

Este plazo indicado podrá ampliarse por razones de fuerza mayor y casos fortuitos.

En el caso de que las reparaciones no puedan efectuarse en el domicilio del comprador original, KRONEN INTERNACIONAL S.A. se hará cargo de los costos del flete y seguro necesarios para el traslado del producto a nuestros talleres o Centros de Servido Autorizados en un radio máximo de 50 km de los mismos. Toda intervención de nuestro personal realizada a pedido del comprador, dentro del plazo de esta garantía, que no fuera originada por falta o defecto cubierta por este certificado, deberá ser abonada por el interesado de acuerdo a la tarifa vigente.

RESPONSABILIDAD NORMAL DEL COMPRADOR ORIGINAL

1. Para que este certificado sea válido es imprescindible que el usuario acredite ante el servicio técnico autorizado por KRONEN INTERNACIONAL S.A. la fecha de compra mediante la factura oficial de compra del aparato, KRONEN INTERNACIONAL S.A. se reserva el derecho de comparar la exactitud de estos datos con los registros de control de salida de la Empresa.
2. Antes de instalar y usar el aparato, lea cuidadosamente el manual de instrucciones, use la instalación que se adjunta y respete sus indicaciones.
3. Conecte correctamente el toma de alimentación previsto con conexión de cable a tierra.
4. Verifique que la tensión de línea corresponda a 220V y 50 Hz.

IMPORTANTE

1. El presente certificado anula cualquier otra garantía implícita o explícita por la cual y expresamente no autorizamos a ninguna otra persona, sociedad o asociación a asumir por nuestra cuenta ninguna responsabilidad con respecto a nuestros productos.
2. Hacemos constar que esta unidad ha sido diseñada para uso familiar. Por tal motivo, su uso comercial, industrial o afectación a cualquier otro tipo de utilización no está amparado por esta garantía.
3. Cualquier gestión judicial a que pudiera dar lugar la presente, será resuelta ante la Justicia Ordinaria de Capital Federal.

SERVICIOS DE ANTENCION AL CLIENTE

Contáctese directamente con nuestros técnicos especializados:
- Consultas y sugerencias: servicio.argentina@mabe.com.ar
- Soporte técnico: 5246-8663 (CABA y GBA) 0800-345-6580 (Interior del país)

Kronen Internacional S.A., Valentín Gomez 151, CP 1706
Buenos Aires, Argentina.
Servicio Oficial y repuestos oficiales.

*** IMPORTADO, FABRICADO Y COMERCIALIZADO POR:**

**México**
CONTROLADORA MABE S.A. de C.V.
Carretera Federal 51 Km 110
Poblado Ojo Seco, C.P. 38158
Tramo Salvatierra-Celaya
Celaya, Guanajuato
México
RFC: CMA811126AW9

**Argentina**
KRONEN INTERNACIONAL S.A.
Av. Corrientes 330, 6° .Of. 612 (C1043AAQ)
Ciudad Autónoma de Buenos Aires, Argentina
Teléfono de servicio:
Interior del país: 0 800 345 6580
Buenos Aires: 5246-8663 (CABA Y GBA)

El especialista en servicio de línea blanca

servicio mabe